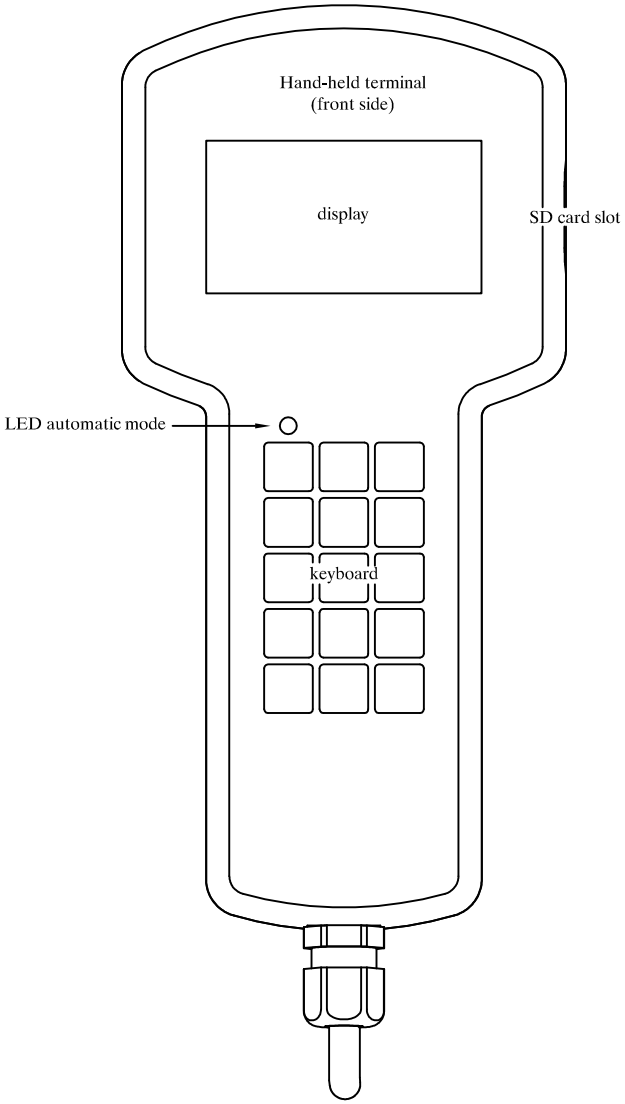

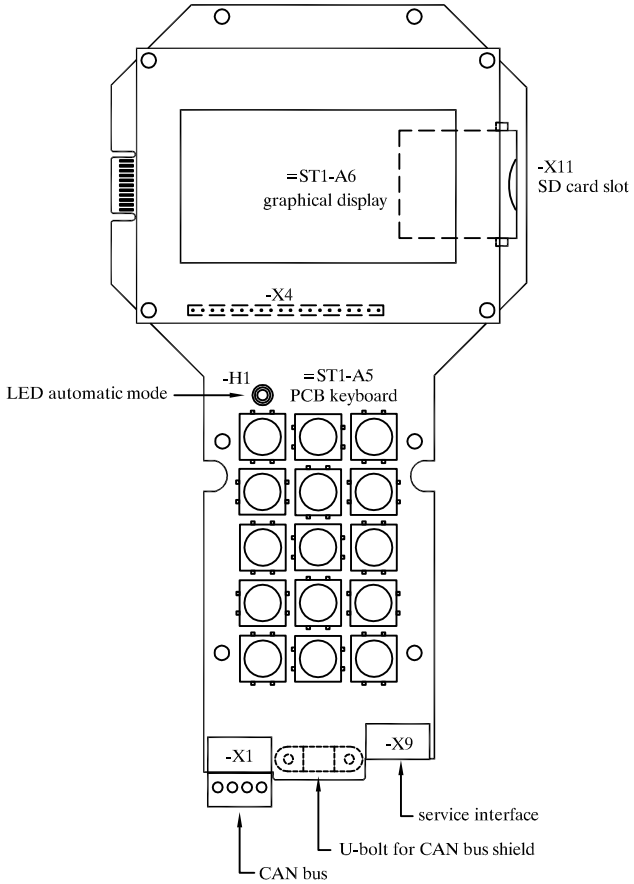

geändert:	TAK5-VS1-32/50 VDW5-VS1-32/50 VARIO smart MultiReader from 01.2017	Zeichnungs-Nr.: PL30256	Versions-Nr.: 002	Blatt 1 / 13
		erstellt: 17.01.2017 ml	Ersatz für:	Artikel-Nr.
		bearbeitet: 19.01.2017 ml	gültig ab: 01.01.2017	FÖRSTER TECHNIK
		freigegeben:	gültig bis:	

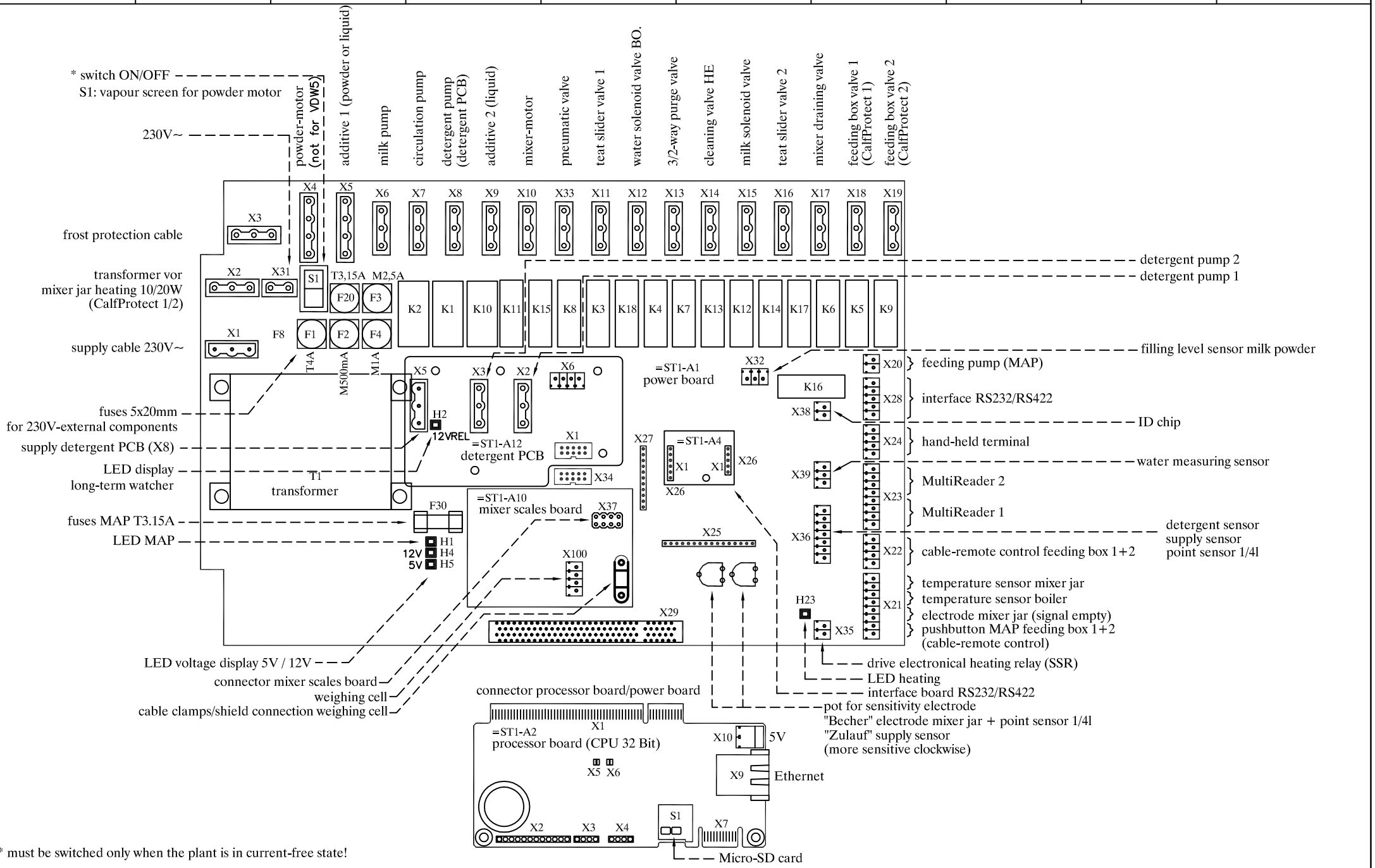

geändert:	TAK5–VS1–32/50 VDW5–VS1–32/50 VARIO smart MultiReader from 01.2017	Zeichnungs–Nr.: PL30256	Versions–Nr.: 002	Blatt 2 / 13
		erstellt: 17.01.2017 ml	Ersatz für:	Artikel–Nr.
		bearbeitet: 19.01.2017 ml	gültig ab: 01.01.2017	FÖRSTER TECHNIK
		freigegeben:	gültig bis:	

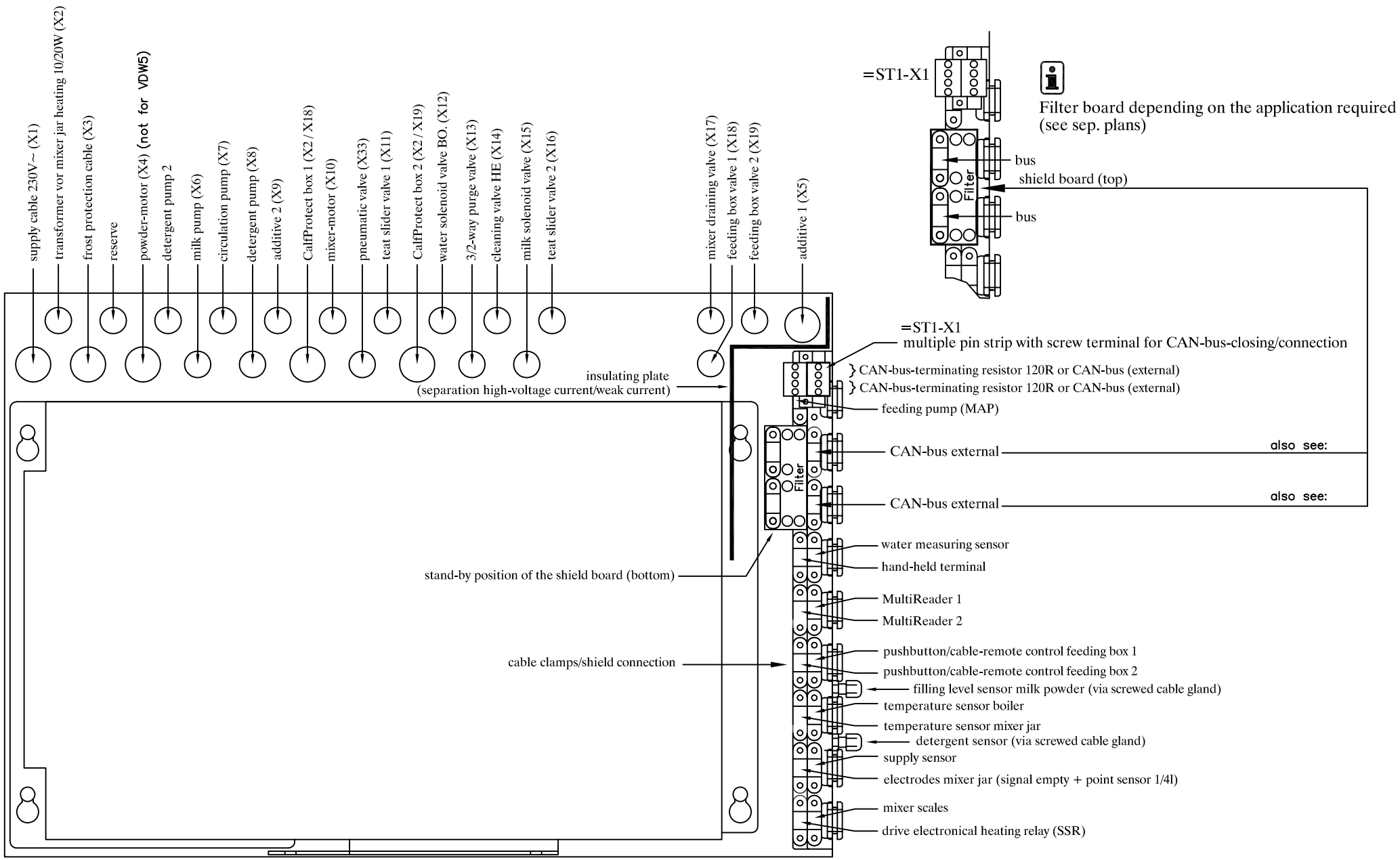

geändert:	TAK5–VS1–32/50 VDW5–VS1–32/50 VARIO smart MultiReader from 01.2017	Zeichnungs–Nr.: PL30256	Versions–Nr.: 002	Blatt 3 / 13
		erstellt: 17.01.2017 ml	Ersatz für:	Artikel–Nr.
		bearbeitet: 19.01.2017 ml	gültig ab: 01.01.2017	FÖRSTER TECHNIK
		freigegeben:	gültig bis:	

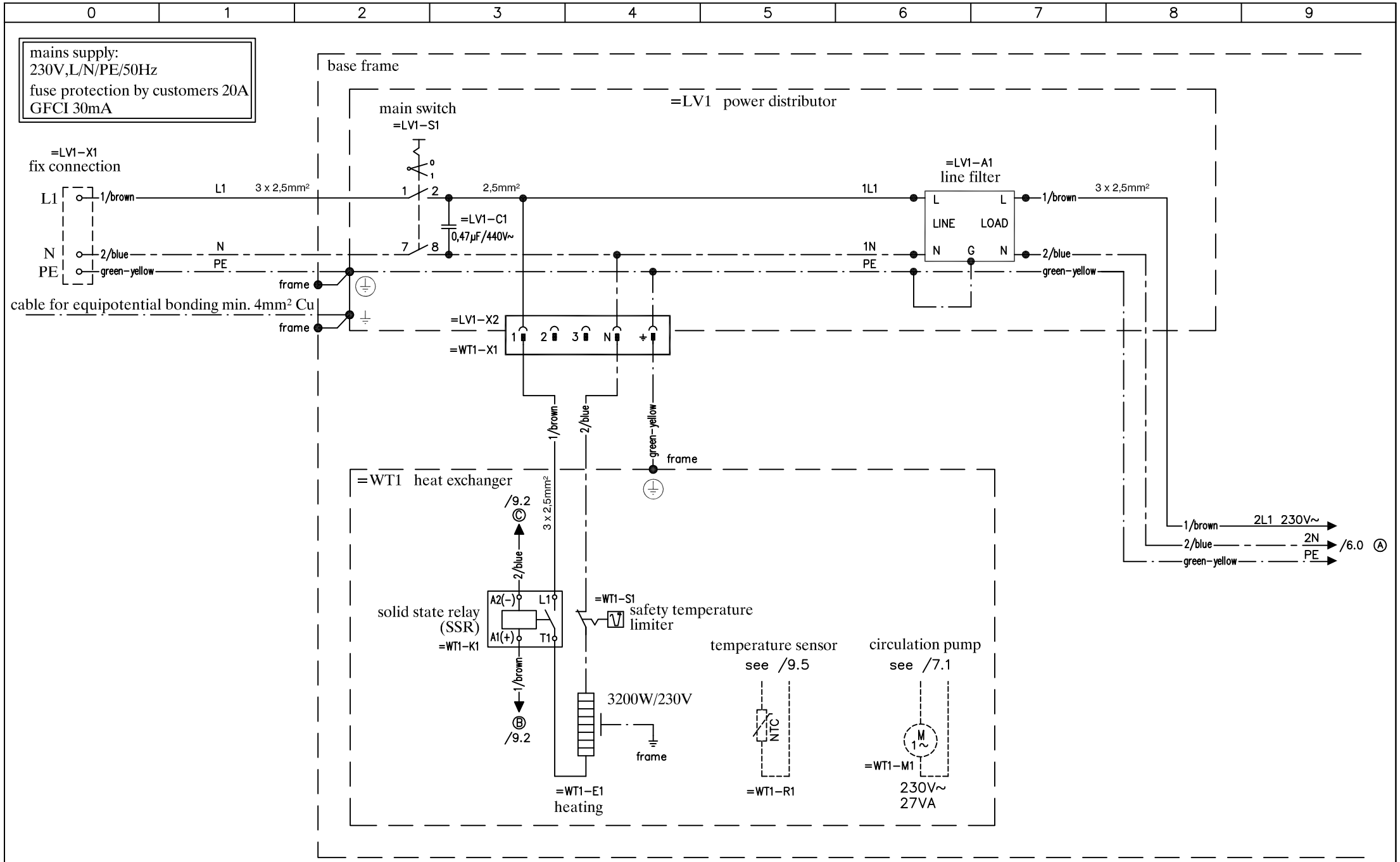

geändert:	TAK5-VS1-32/50 VDW5-VS1-32/50 VARIO smart MultiReader from 01.2017	Zeichnungs-Nr.: PL30256	Versions-Nr.: 002	Blatt 4 / 13
		erstellt: 17.01.2017 ml	Ersatz für:	Artikel-Nr.
		bearbeitet: 19.01.2017 ml	gültig ab: 01.01.2017	FÖRSTER TECHNIK
		freigegeben:	gültig bis:	

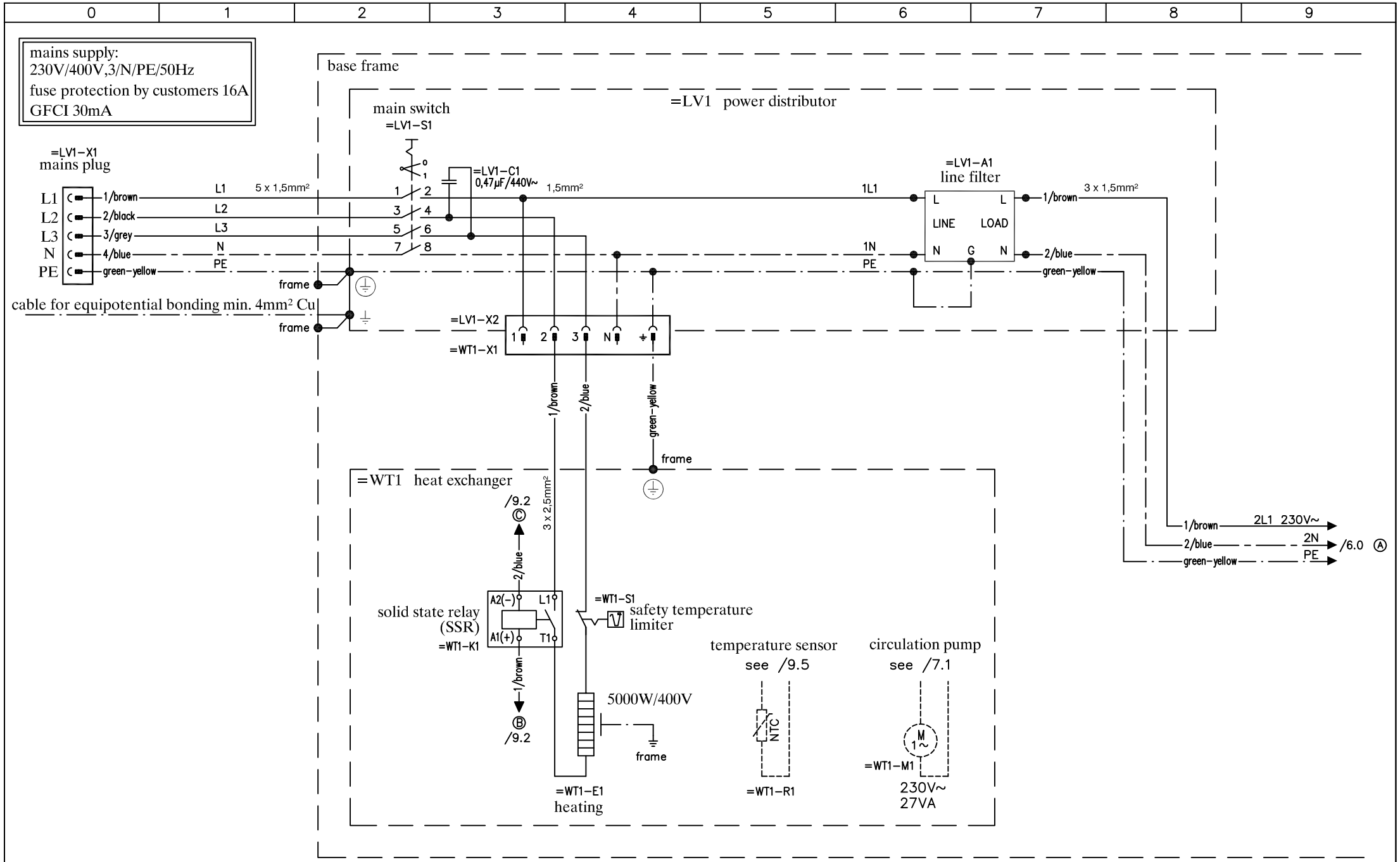

geändert:	TAK5-VS1-32/50 VDW5-VS1-32/50 VARIO smart MultiReader from 01.2017	Zeichnungs-Nr.: PL30256	Versions-Nr.: 002	Blatt 5 / 13
		erstellt: 17.01.2017 ml	Ersatz für:	Artikel-Nr.
		bearbeitet: 19.01.2017 ml	gültig ab: 01.01.2017	FÖRSTER TECHNIK
		freigegeben:	gültig bis:	

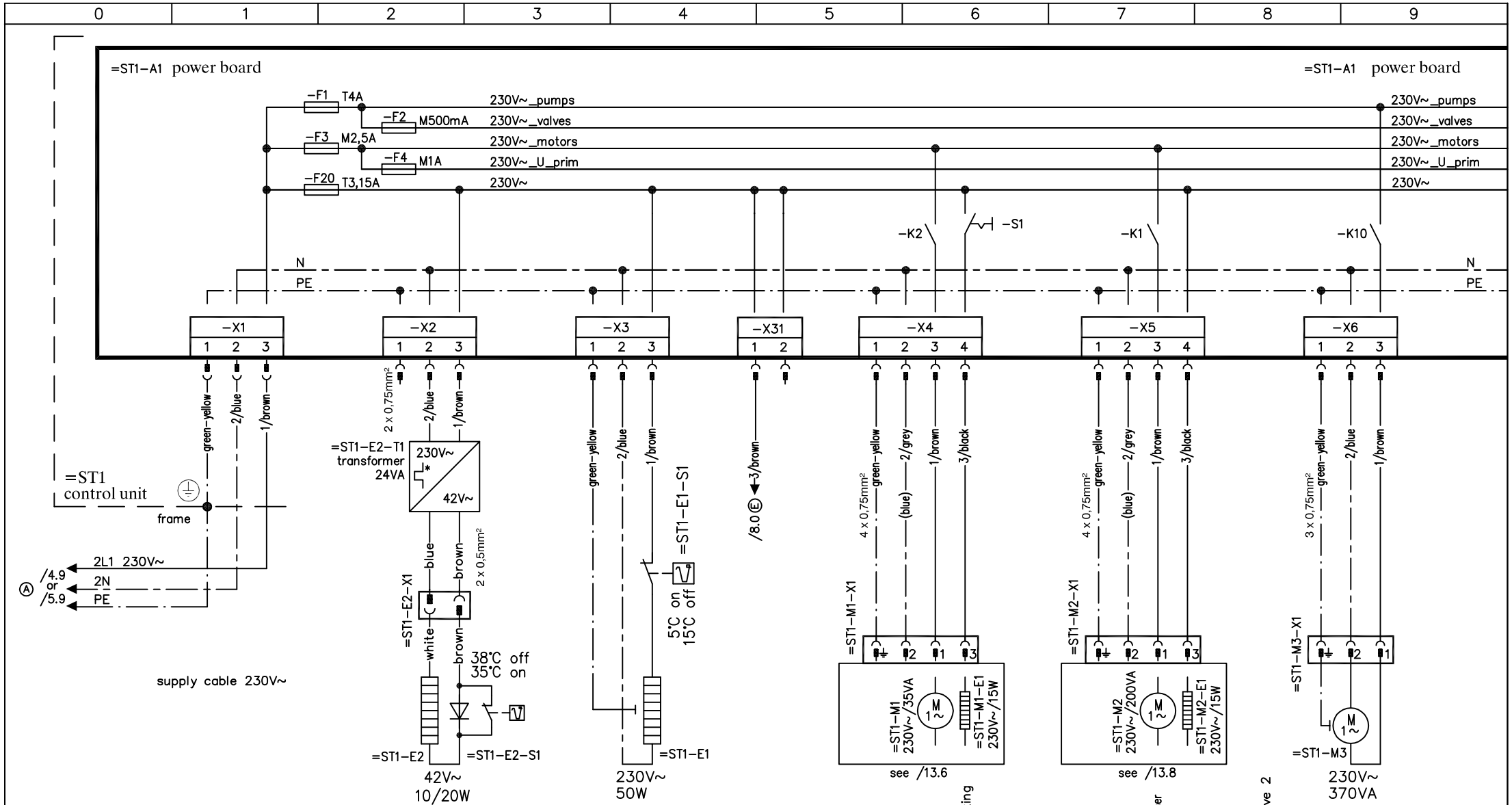

*the transformer is protected by the thermal contact! After tripping, the thermal contact switches on again, only after the transformer has been made current-free for several minutes (switch the machine off and then on).

geändert:	TAK5-VS1-32/50 VDW5-VS1-32/50 VARIO smart MultiReader from 01.2017	Zeichnungs-Nr.: PL30256	Versions-Nr.: 002	Blatt 6 / 13
		erstellt: 17.01.2017 ml	Ersatz für:	Artikel-Nr.
		bearbeitet: 19.01.2017 ml	gültig ab: 01.01.2017	FÖRSTER TECHNIK
		freigegeben:	gültig bis:	

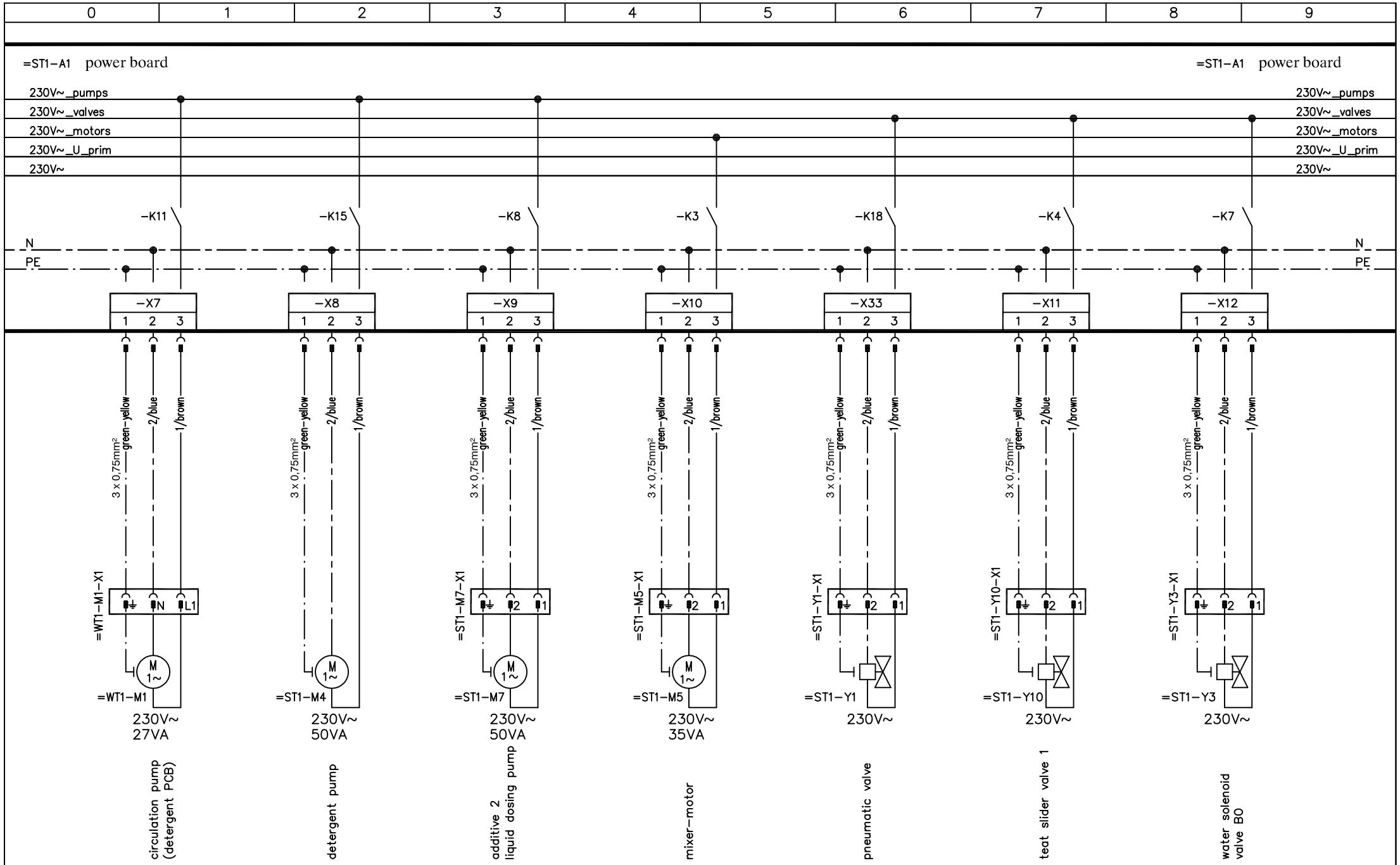

geändert:	TAK5-VS1-32/50 VDW5-VS1-32/50 VARIO smart MultiReader from 01.2017	Zeichnungs-Nr.: PL30256	Versions-Nr.: 002	Blatt 7 / 13
		erstellt: 17.01.2017 ml	Ersatz für:	Artikel-Nr.
		bearbeitet: 19.01.2017 ml	gültig ab: 01.01.2017	FÖRSTER TECHNIK
		freigegeben:	gültig bis:	

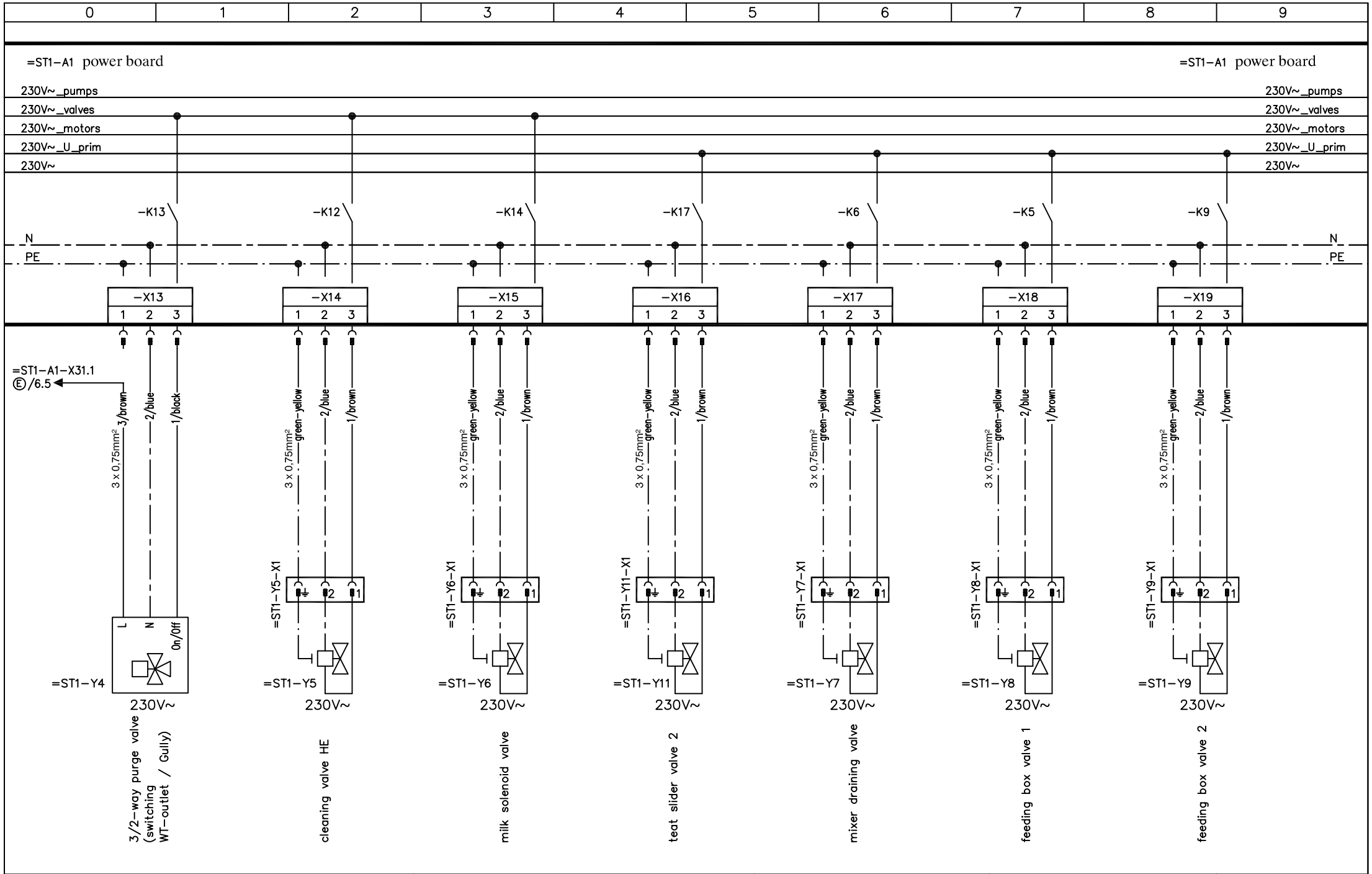

geändert:	TAK5-VS1-32/50 VDW5-VS1-32/50 VARIO smart MultiReader from 01.2017	Zeichnungs-Nr.: PL30256	Versions-Nr.: 002	Blatt 8 / 13
		erstellt: 17.01.2017 ml	Ersatz für:	Artikel-Nr.
		bearbeitet: 19.01.2017 ml	gültig ab: 01.01.2017	FÖRSTER TECHNIK
		freigegeben:	gültig bis:	

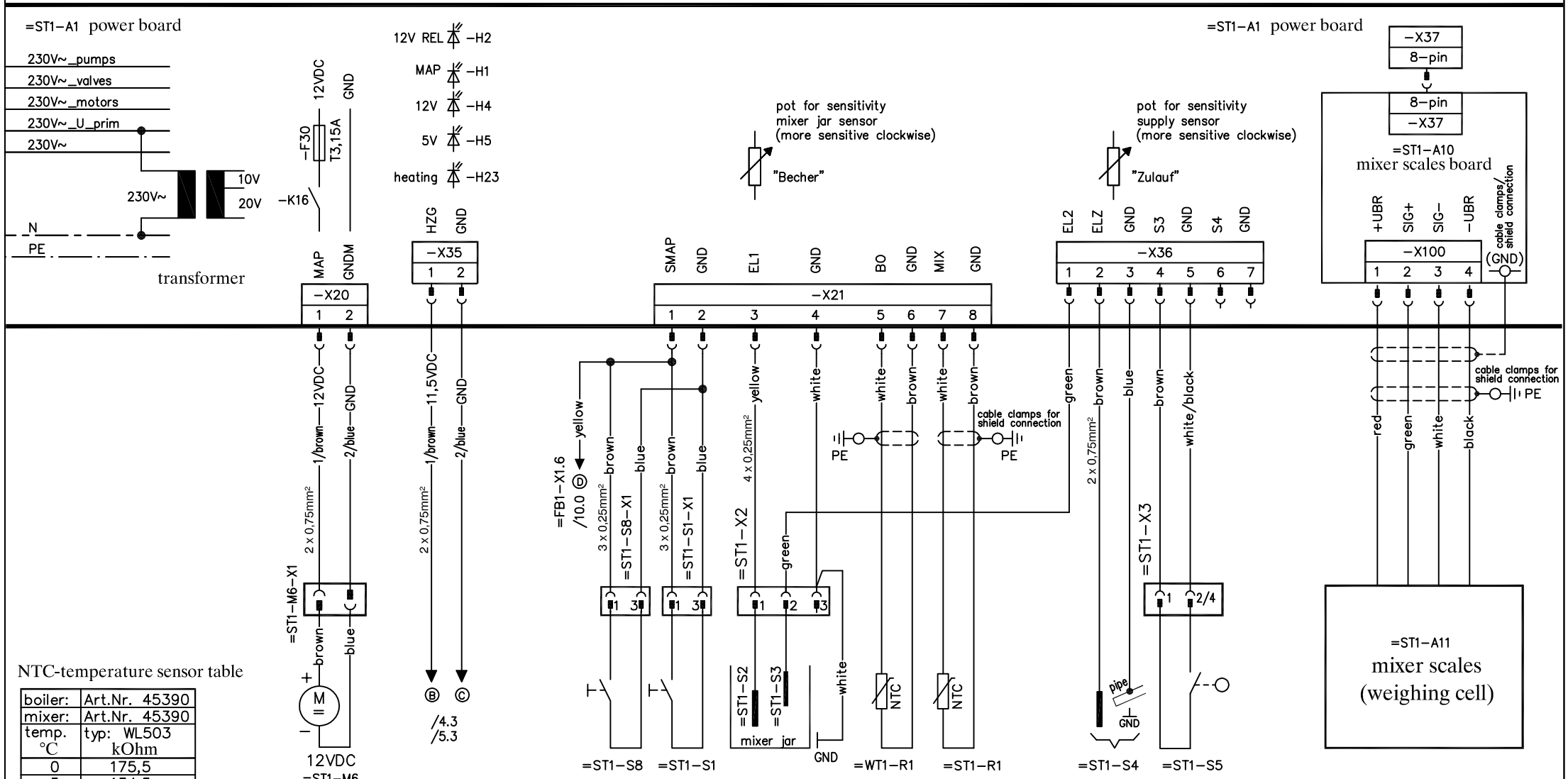

NTC-temperature sensor table

boiler:	Art.Nr. 45390
mixer:	Art.Nr. 45390
temp. °C	typ: WL503 kOhm
0	175,5
5	134,5
10	103,9
15	80,9
20	63,4
25	50,0
30	39,7
35	31,7
40	25,5
45	20,7
50	16,8

geändert:	TAK5-VS1-32/50 VDW5-VS1-32/50 VARIO smart MultiReader from 01.2017	Zeichnungs-Nr.: PL30256	Versions-Nr.: 002	Blatt 9 / 13
		erstellt: 17.01.2017 ml	Ersatz für:	Artikel-Nr.
		bearbeitet: 19.01.2017 ml	gültig ab: 01.01.2017	FÖRSTER TECHNIK
		freigegeben:	gültig bis:	

=ST1–A1 power board

=ST1–A1 power board

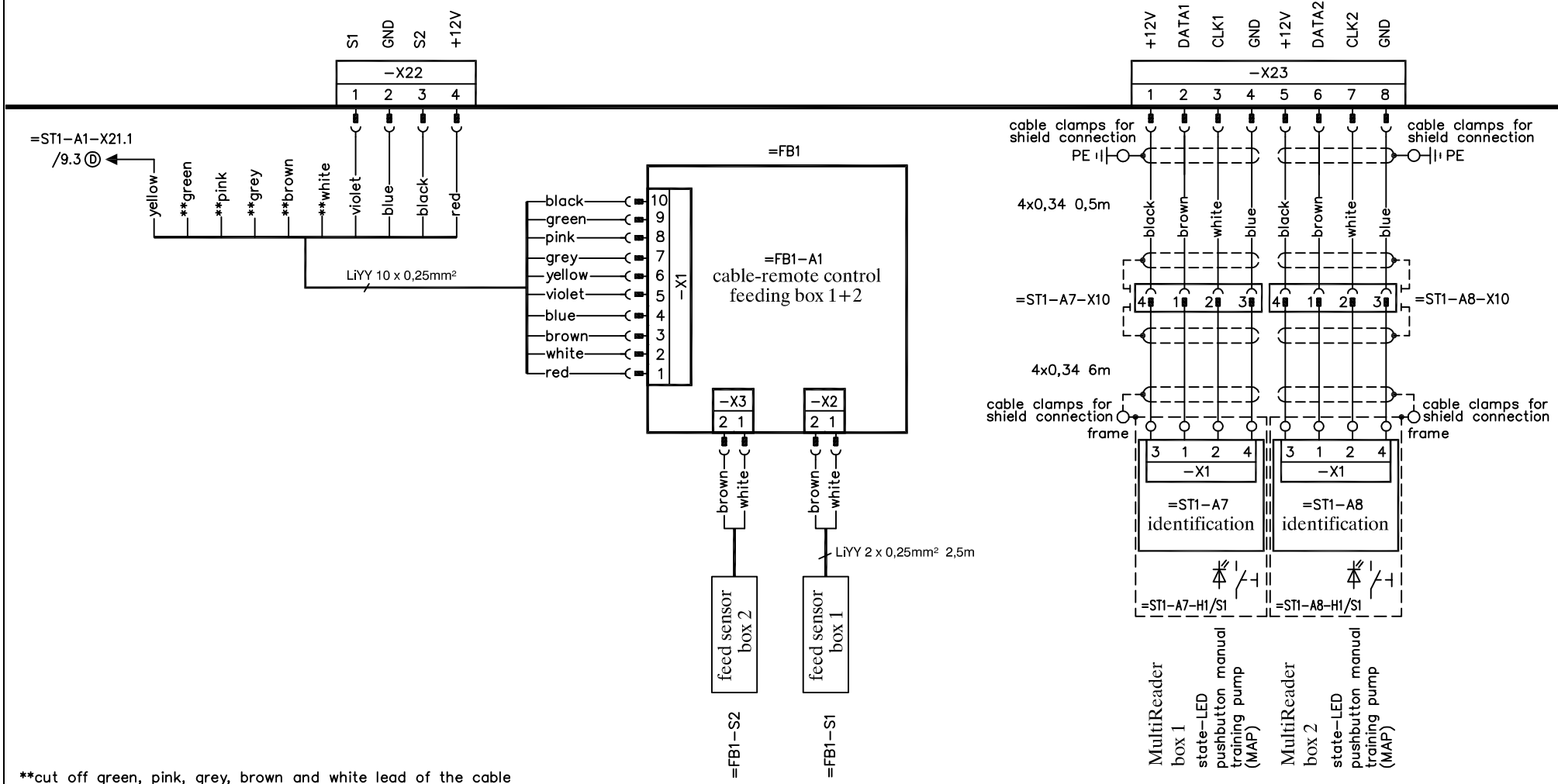

**cut off green, pink, grey, brown and white lead of the cable

geändert:	TAK5–VS1–32/50 VDW5–VS1–32/50 VARIO smart MultiReader from 01.2017	Zeichnungs–Nr.: PL30256	Versions–Nr.: 002	Blatt 10 / 13
		erstellt: 17.01.2017 ml	Ersatz für:	Artikel–Nr.
		bearbeitet: 19.01.2017 ml	gültig ab: 01.01.2017	FÖRSTER TECHNIK
		freigegeben:	gültig bis:	

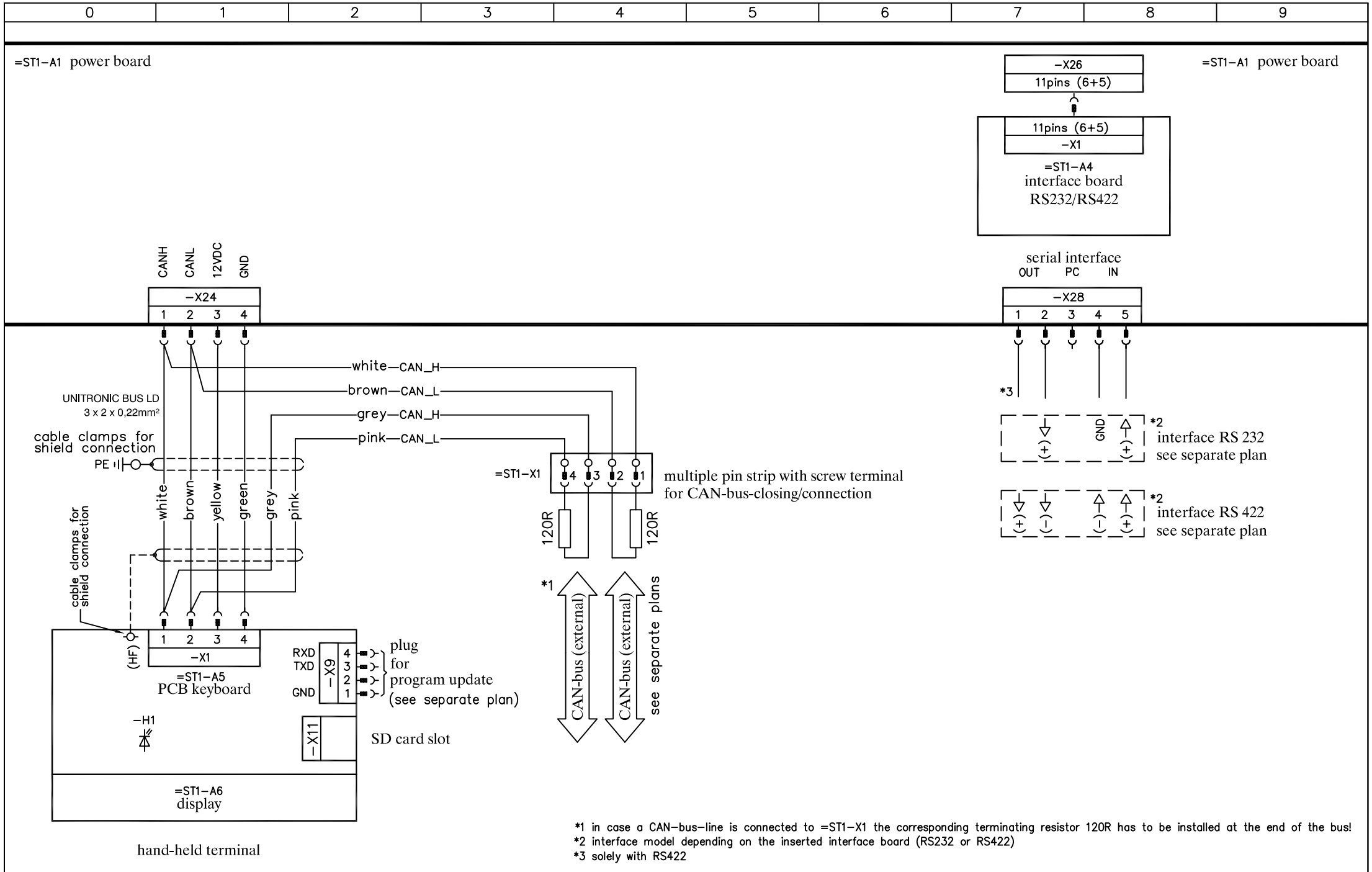

*1 in case a CAN-bus-line is connected to =ST1-X1 the corresponding terminating resistor 120R has to be installed at the end of the bus!
*2 interface model depending on the inserted interface board (RS232 or RS422)
*3 solely with RS422

geändert:	TAK5-VS1-32/50 VDW5-VS1-32/50 VARIO smart MultiReader from 01.2017	Zeichnungs-Nr.: PL30256	Versions-Nr.: 002	Blatt 11 / 13
		erstellt: 17.01.2017 ml	Ersatz für:	Artikel-Nr.
		bearbeitet: 19.01.2017 ml	gültig ab: 01.01.2017	FÖRSTER TECHNIK
		freigegeben:	gültig bis:	

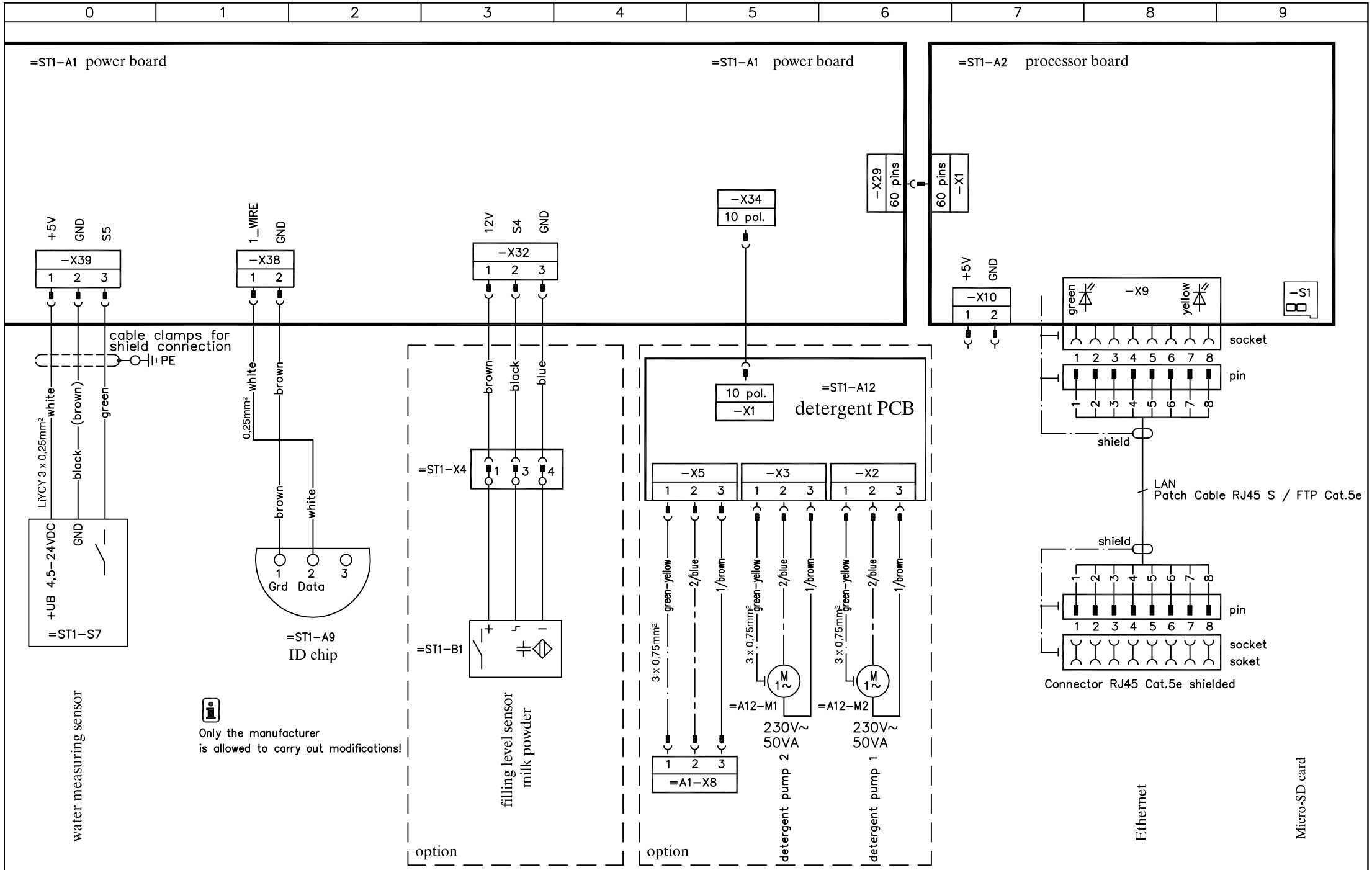

geändert:	TAK5-VS1-32/50 VDW5-VS1-32/50 VARIO smart MultiReader from 01.2017	Zeichnungs-Nr.: PL30256	Versions-Nr.: 002	Blatt 12 / 13
		erstellt: 17.01.2017 ml	Ersatz für:	Artikel-Nr.
		bearbeitet: 19.01.2017 ml	gültig ab: 01.01.2017	FÖRSTER TECHNIK
		freigegeben:	gültig bis:	

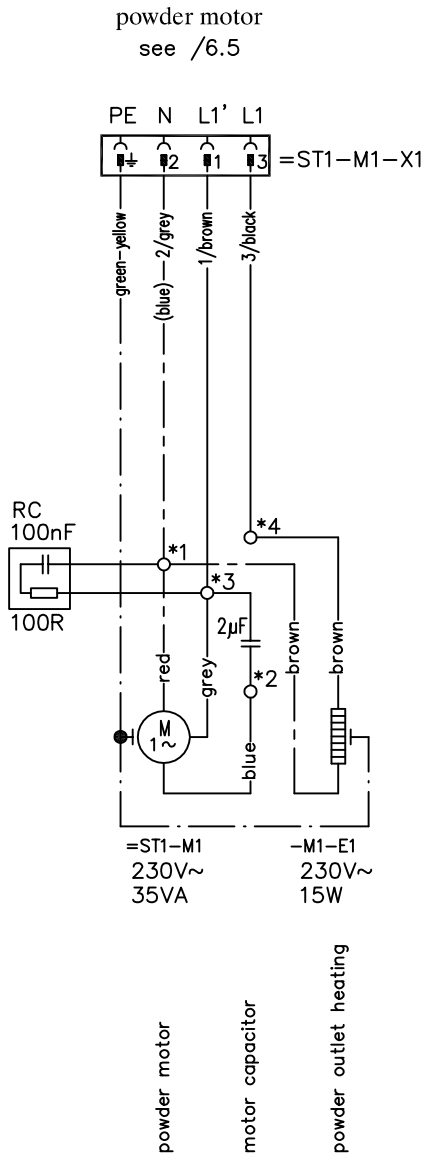

*1 connector blue 4 pins
*2 connector light grey 2 pins
*3 connector grey 4 pins
*4 connector grey 2 pins

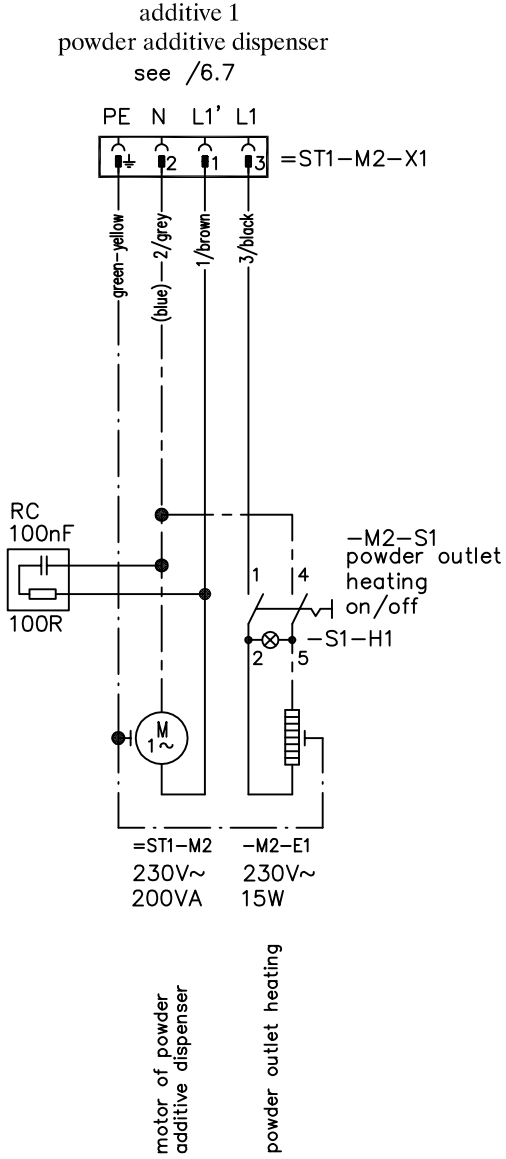

geändert:	TAK5−VS1−32/50 VDW5−VS1−32/50 VARIO smart MultiReader from 01.2017	Zeichnungs−Nr.: PL30256	Versions−Nr.: 002	Blatt 13 / 13
		erstellt: 17.01.2017 ml	Ersatz für:	Artikel−Nr.
		bearbeitet: 19.01.2017 ml	gültig ab: 01.01.2017	FÖRSTER TECHNIK
		freigegeben:	gültig bis:	