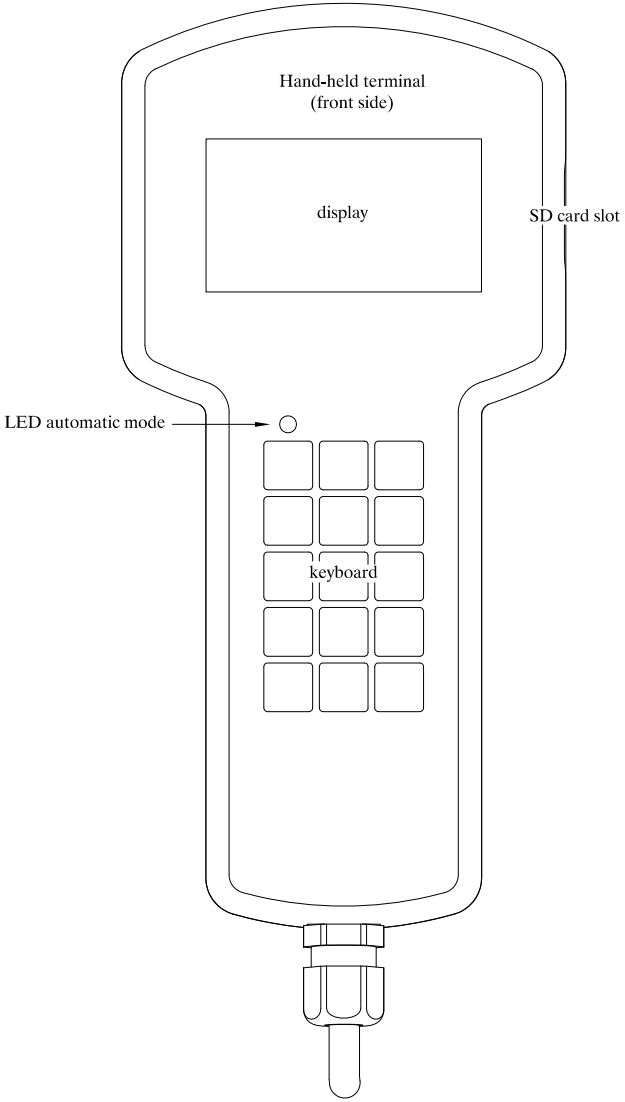

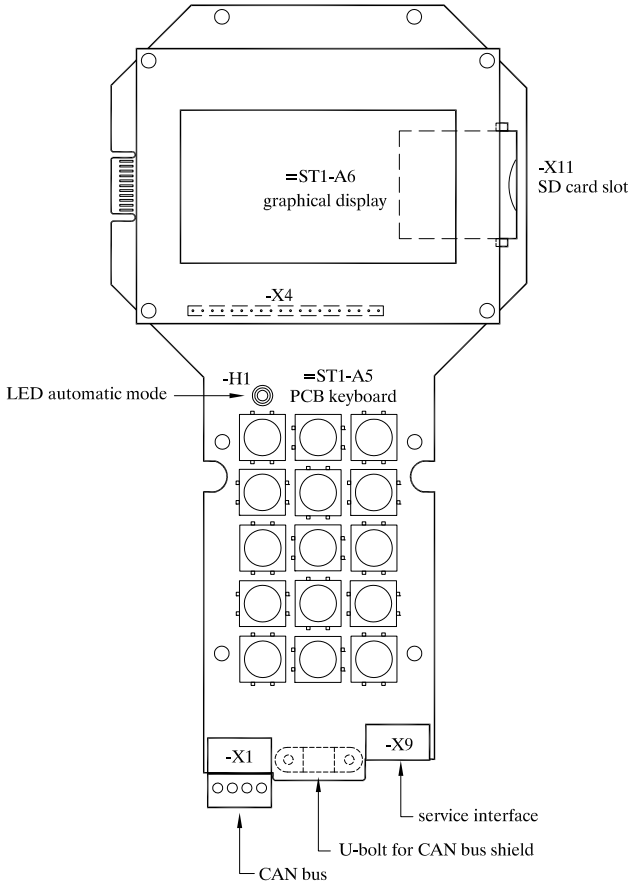

geändert:	TAP5-VS1-32/50 VARIO smart MultiReader	Zeichnungs-Nr.: PL30260	Versions-Nr.: 001	Blatt 1 / 13
		erstellt: 22.05.2015 jr	Ersatz für:	Artikel-Nr.
		bearbeitet: 22.05.2015 jr	gültig ab:	FÖRSTER TECHNIK
		freigegeben:	gültig bis:	

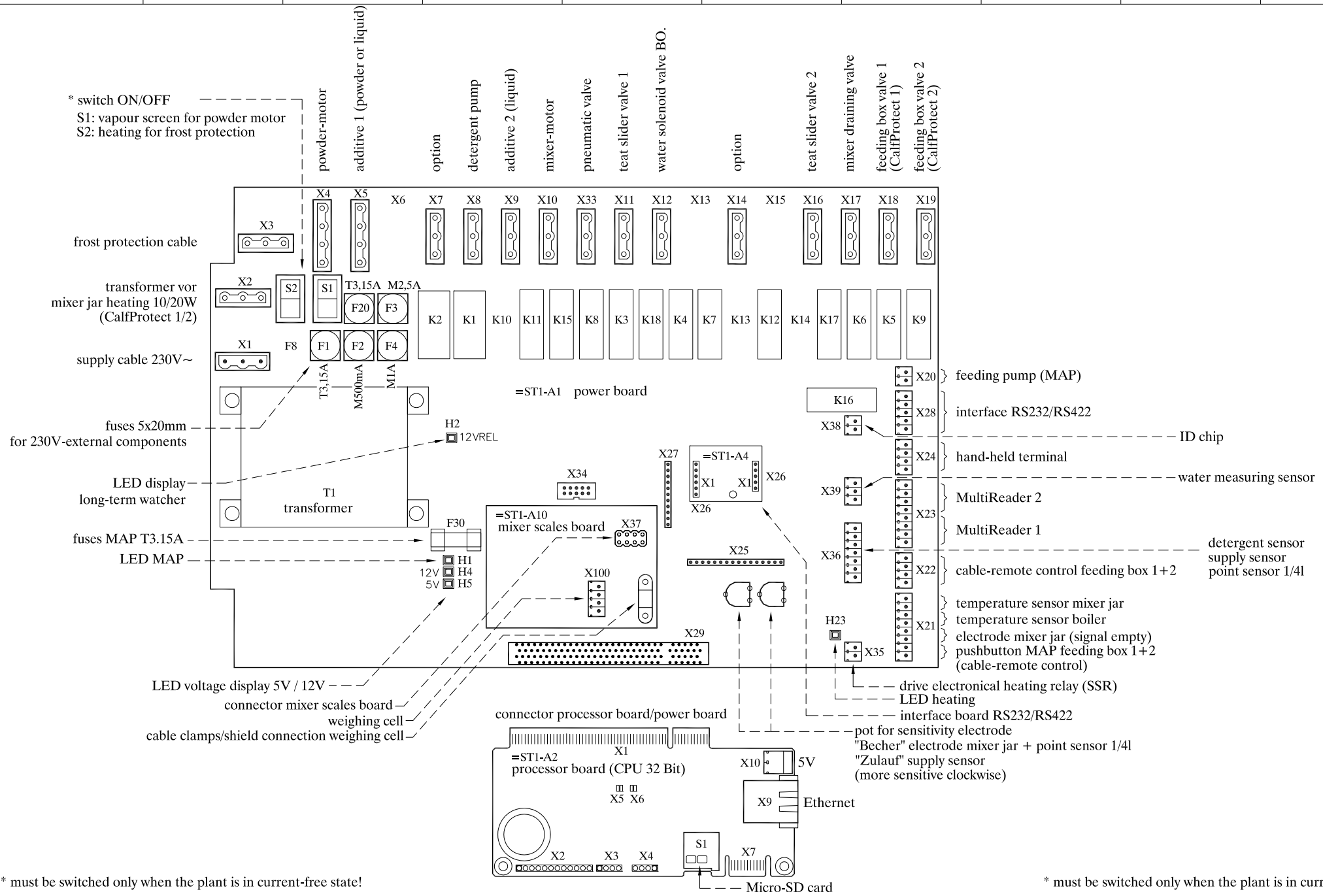

* must be switched only when the plant is in current-free state!

* must be switched only when the plant is in current-free state!

geändert:	TAP5-VS1-32/50 VARIO smart MultiReader	Zeichnungs-Nr.: PL30260	Versions-Nr.: 001	Blatt 2 / 13
		erstellt: 22.05.2015 jr	Ersatz für:	Artikel-Nr.
		bearbeitet: 22.05.2015 jr	gültig ab:	FÖRSTER TECHNIK
		freigegeben:	gültig bis:	

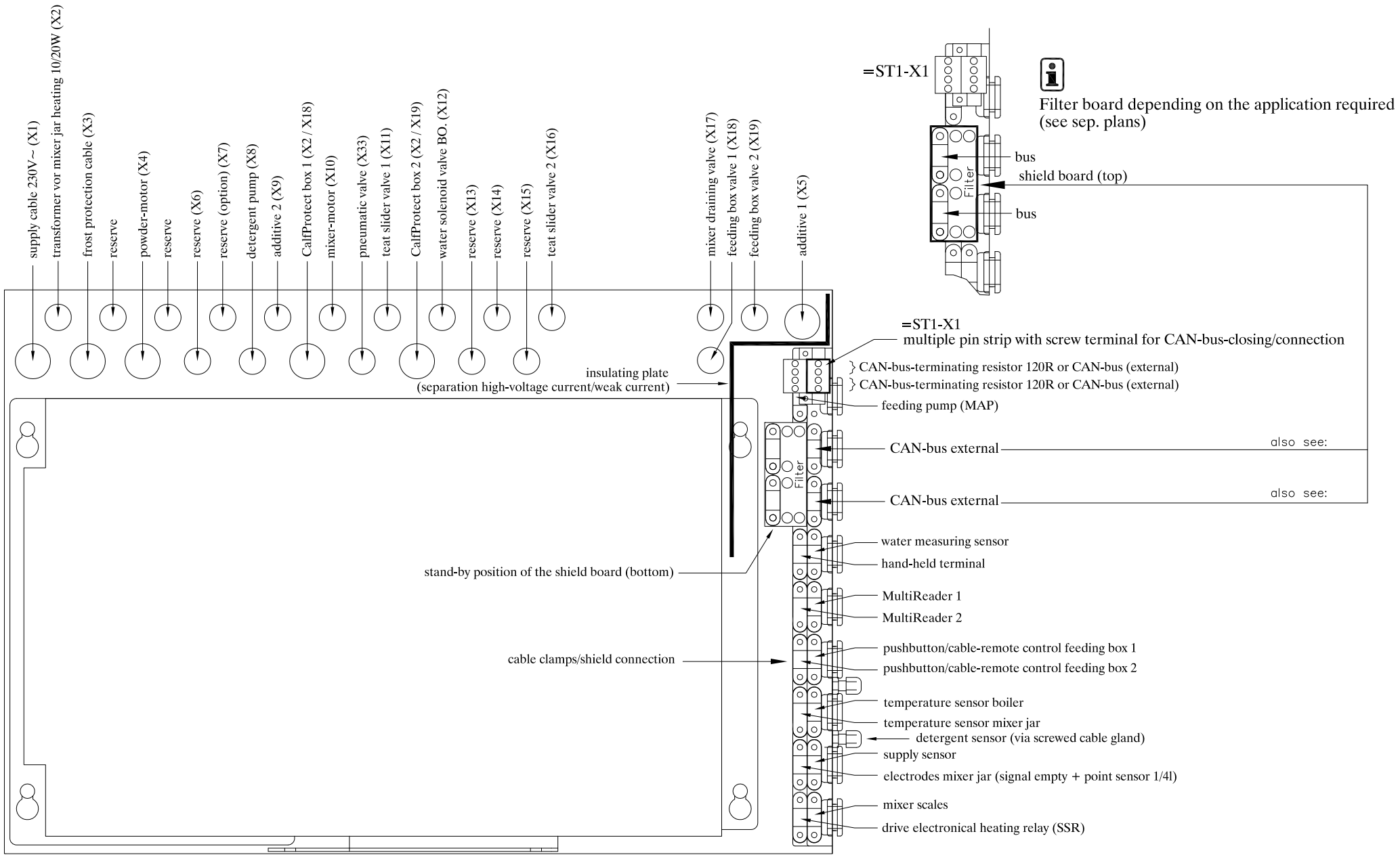

geändert:	TAP5-VS1-32/50 VARIO smart MultiReader	Zeichnungs-Nr.: PL30260	Versions-Nr.: 001	Blatt 3 / 13
		erstellt: 22.05.2015 jr	Ersatz für:	Artikel-Nr.
		bearbeitet: 22.05.2015 jr	gültig ab:	FÖRSTER TECHNIK
		freigegeben:	gültig bis:	

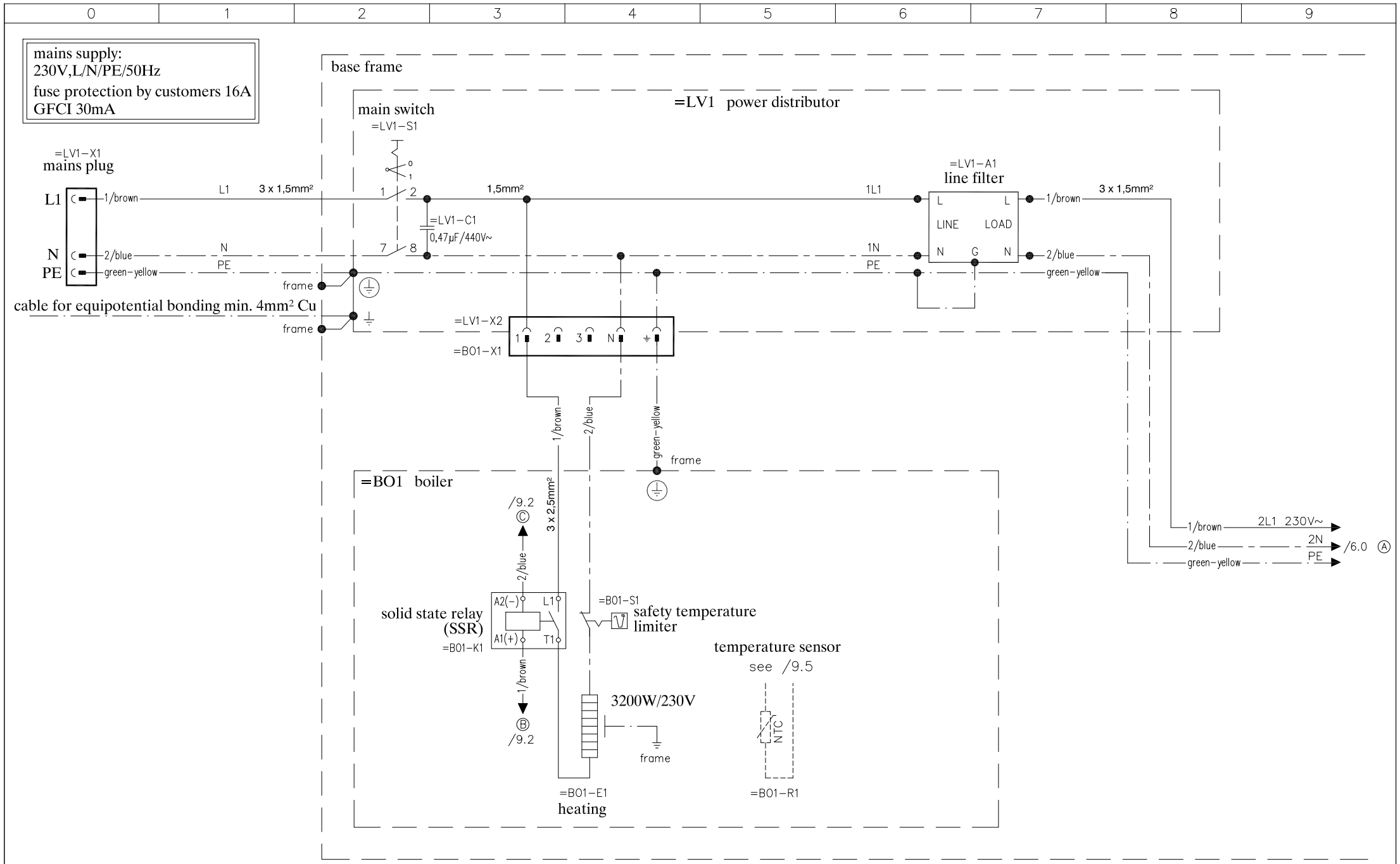

geändert:	TAP5-VS1-32/50 VARIO smart MultiReader	Zeichnungs-Nr.: PL30260	Versions-Nr.: 001	Blatt 4 / 13
		erstellt: 22.05.2015 jr	Ersatz für:	Artikel-Nr.
		bearbeitet: 22.05.2015 jr	gültig ab:	FÖRSTER TECHNIK
		freigegeben:	gültig bis:	

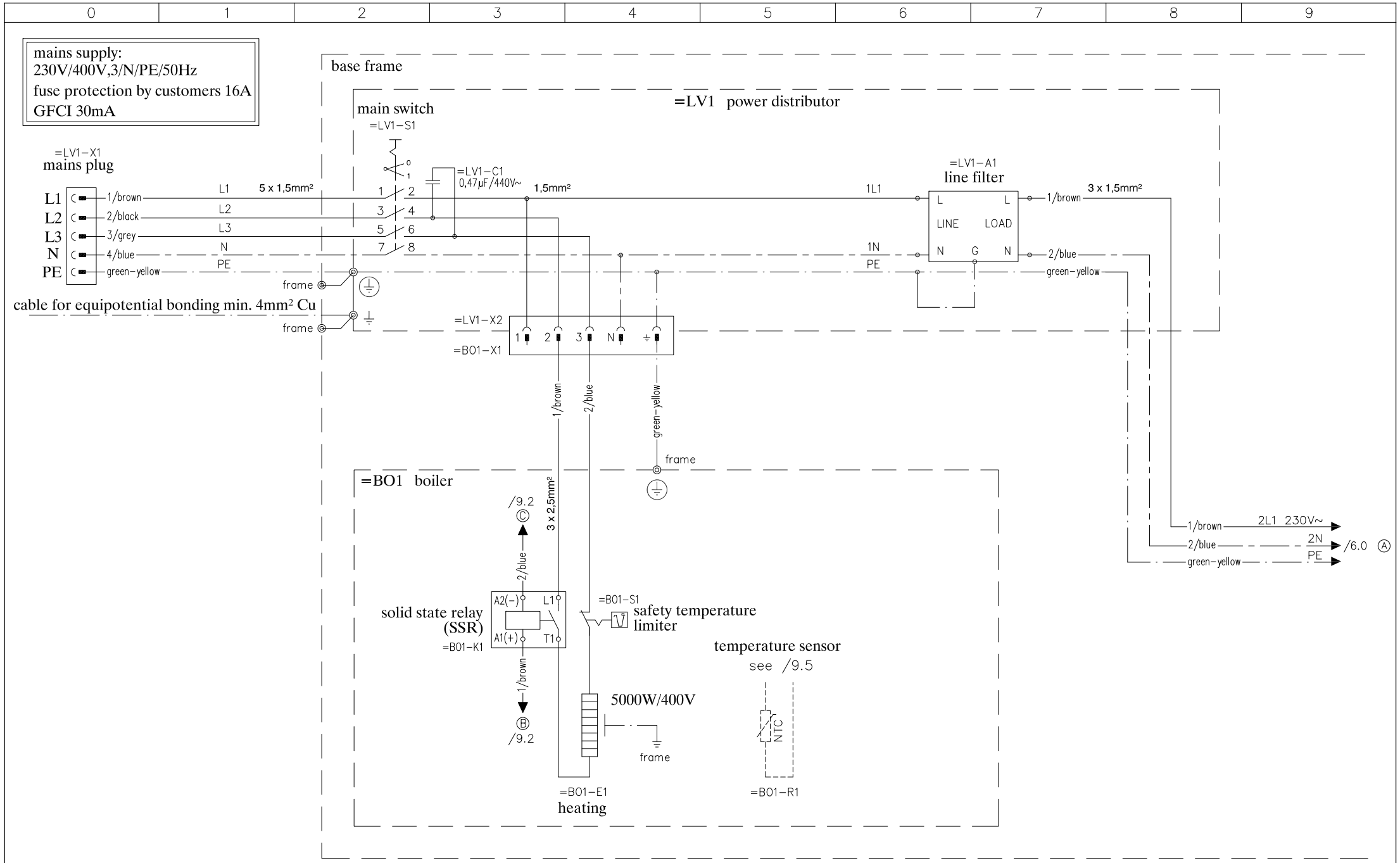

geändert:	TAP5-VS1-32/50 VARIO smart MultiReader	Zeichnungs-Nr.: PL30260	Versions-Nr.: 001	Blatt 5 / 13
		erstellt: 22.05.2015 jr	Ersatz für:	Artikel-Nr.
		bearbeitet: 22.05.2015 jr	gültig ab:	FÖRSTER TECHNIK
		freigegeben:	gültig bis:	

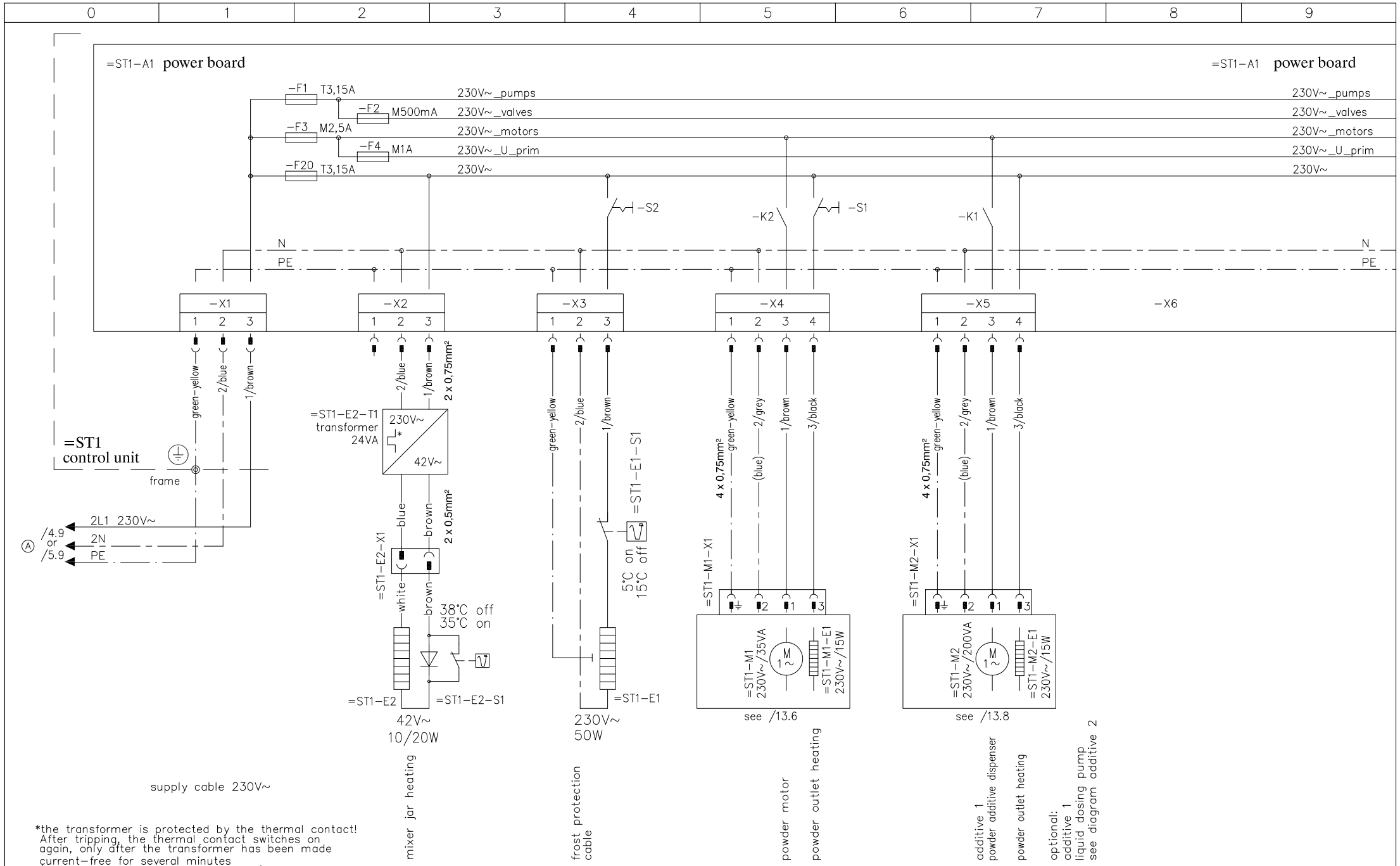

*the transformer is protected by the thermal contact! After tripping, the thermal contact switches on again, only after the transformer has been made current-free for several minutes (switch the machine off and then on).

geändert:	TAP5-VS1-32/50 VARIO smart MultiReader	Zeichnungs-Nr.: PL30260	Versions-Nr.: 001	Blatt 6 / 13
		erstellt: 22.05.2015 jr	Ersatz für:	Artikel-Nr.
		bearbeitet: 22.05.2015 jr	gültig ab:	FÖRSTER TECHNIK
		freigegeben:	gültig bis:	

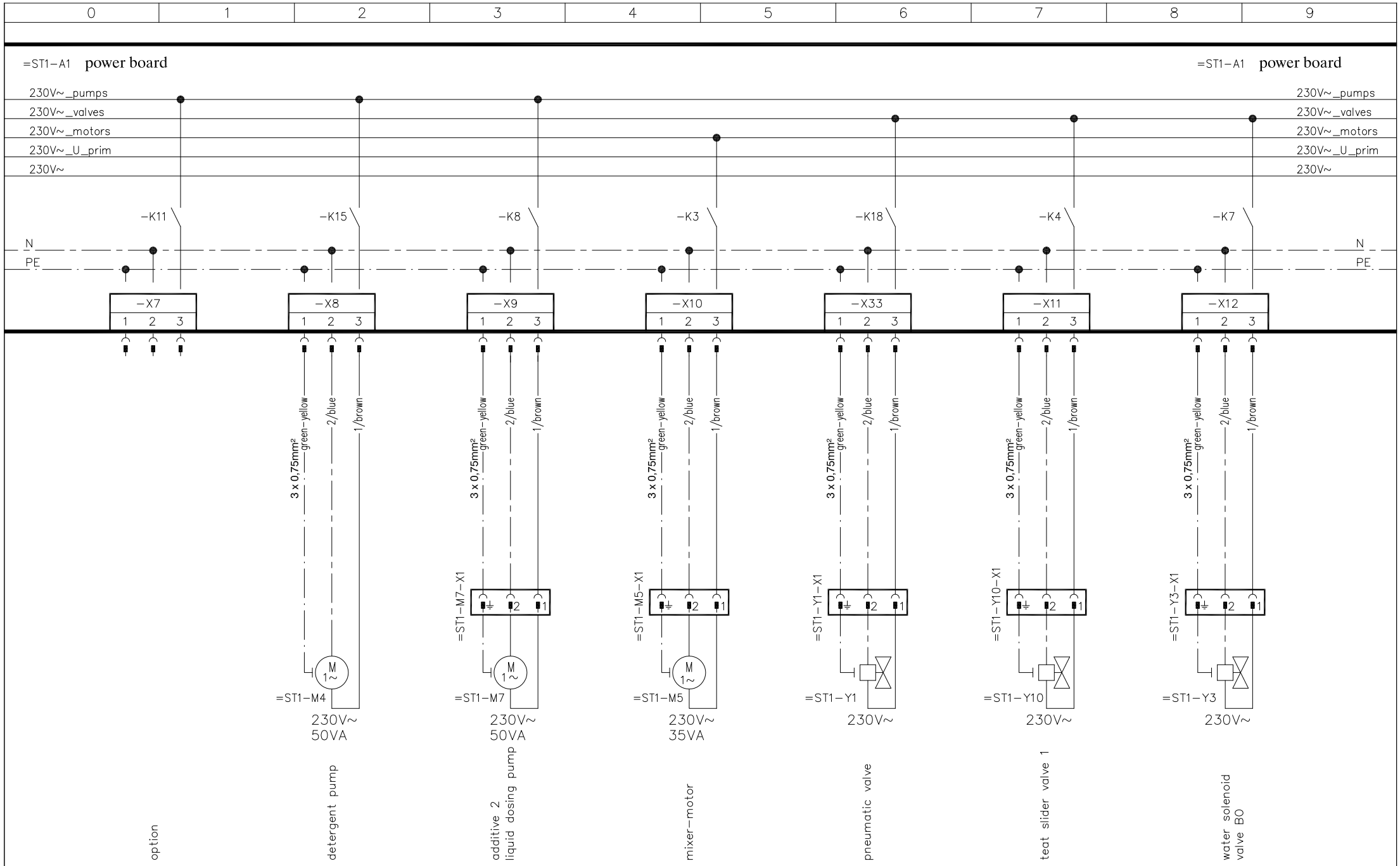

geändert:	TAP5-VS1-32/50 VARIO smart MultiReader	Zeichnungs-Nr.: PL30260	Versions-Nr.: 001	Blatt 7 / 13
		erstellt: 22.05.2015 jr	Ersatz für:	Artikel-Nr.
		bearbeitet: 22.05.2015 jr	gültig ab:	FÖRSTER TECHNIK
		freigegeben:	gültig bis:	

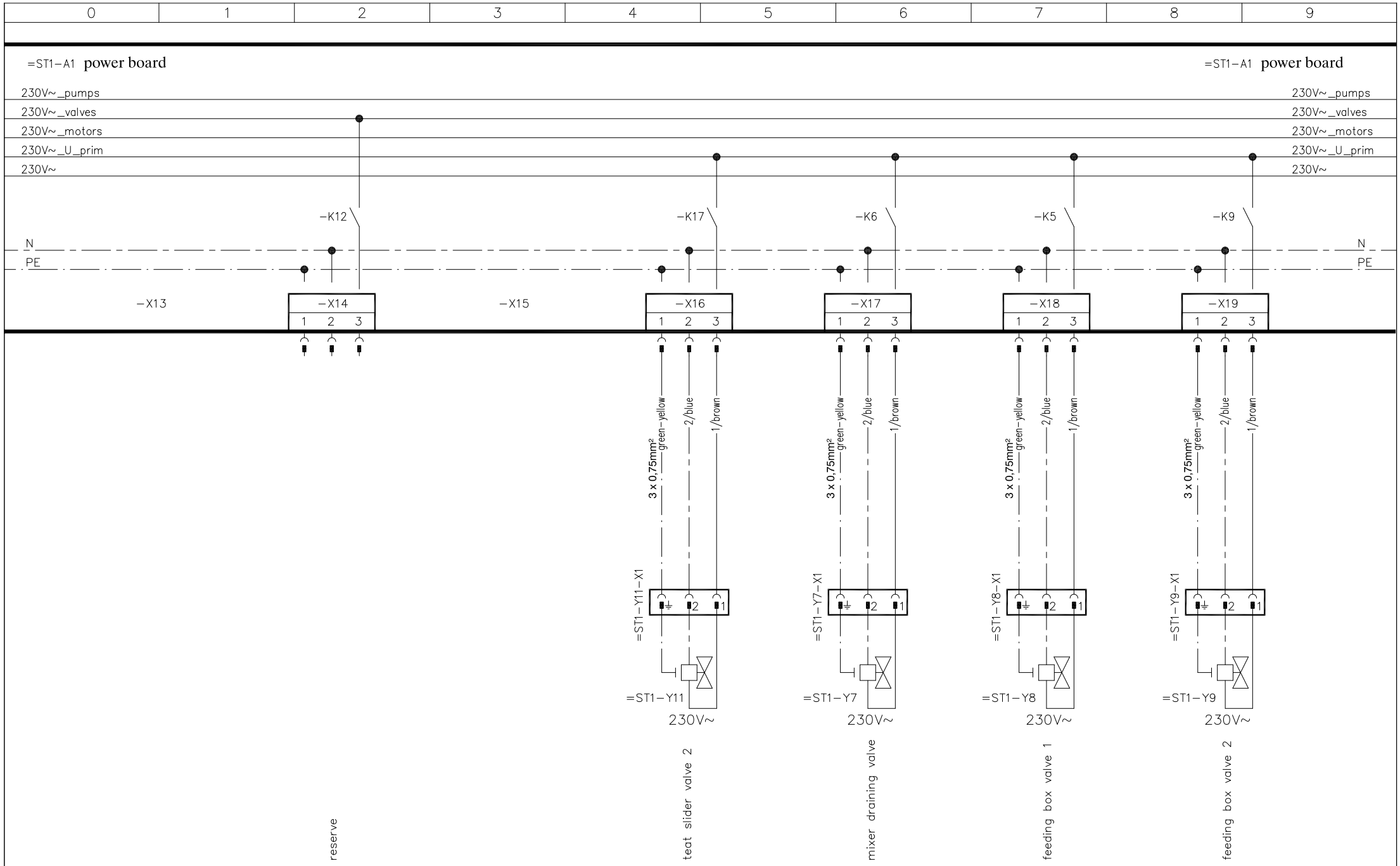

geändert:	TAP5-VS1-32/50 VARIO smart MultiReader	Zeichnungs-Nr.: PL30260	Versions-Nr.: 001	Blatt 8 / 13
		erstellt: 22.05.2015 jr	Ersatz für:	Artikel-Nr.
		bearbeitet: 22.05.2015 jr	gültig ab:	FÖRSTER TECHNIK
		freigegeben:	gültig bis:	

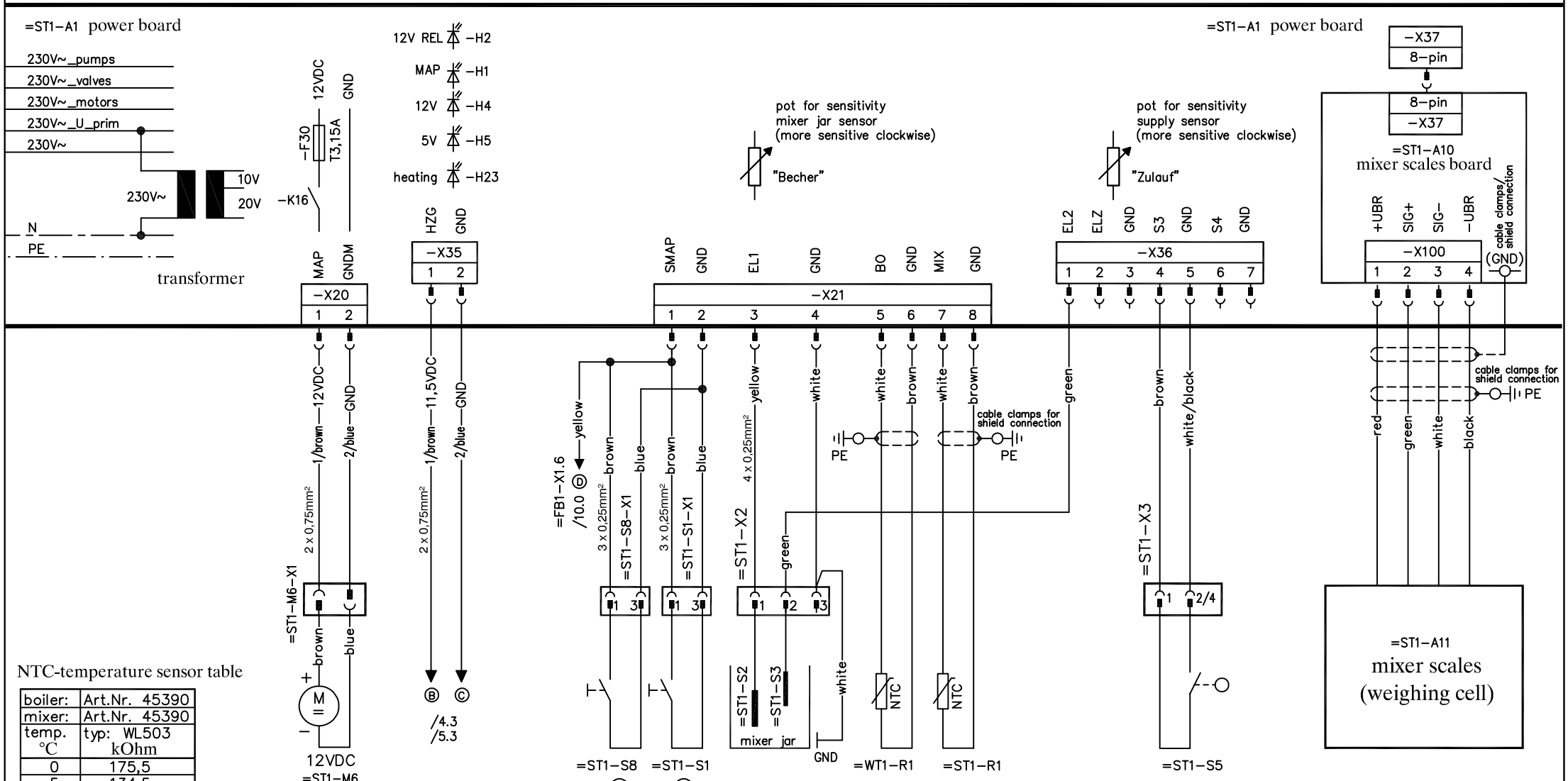

NTC-temperature sensor table

boiler:	Art.Nr. 45390
mixer:	Art.Nr. 45390
temp. °C	typ: WL503 kOhm
0	175,5
5	134,5
10	103,9
15	80,9
20	63,4
25	50,0
30	39,7
35	31,7
40	25,5
45	20,7
50	16,8

geändert:		TAP5-VS1-32/50 VARIO smart MultiReader	Zeichnungs-Nr.: PL30260	Versions-Nr.: 001	Blatt 9 / 13
modification at detergent sensor	23.03.16 ml		erstellt: 22.05.2015 jr	Ersatz für:	Artikel-Nr.
			bearbeitet: 23.03.2016 ml	gültig ab:	FÖRSTER TECHNIK
			freigegeben:	gültig bis:	

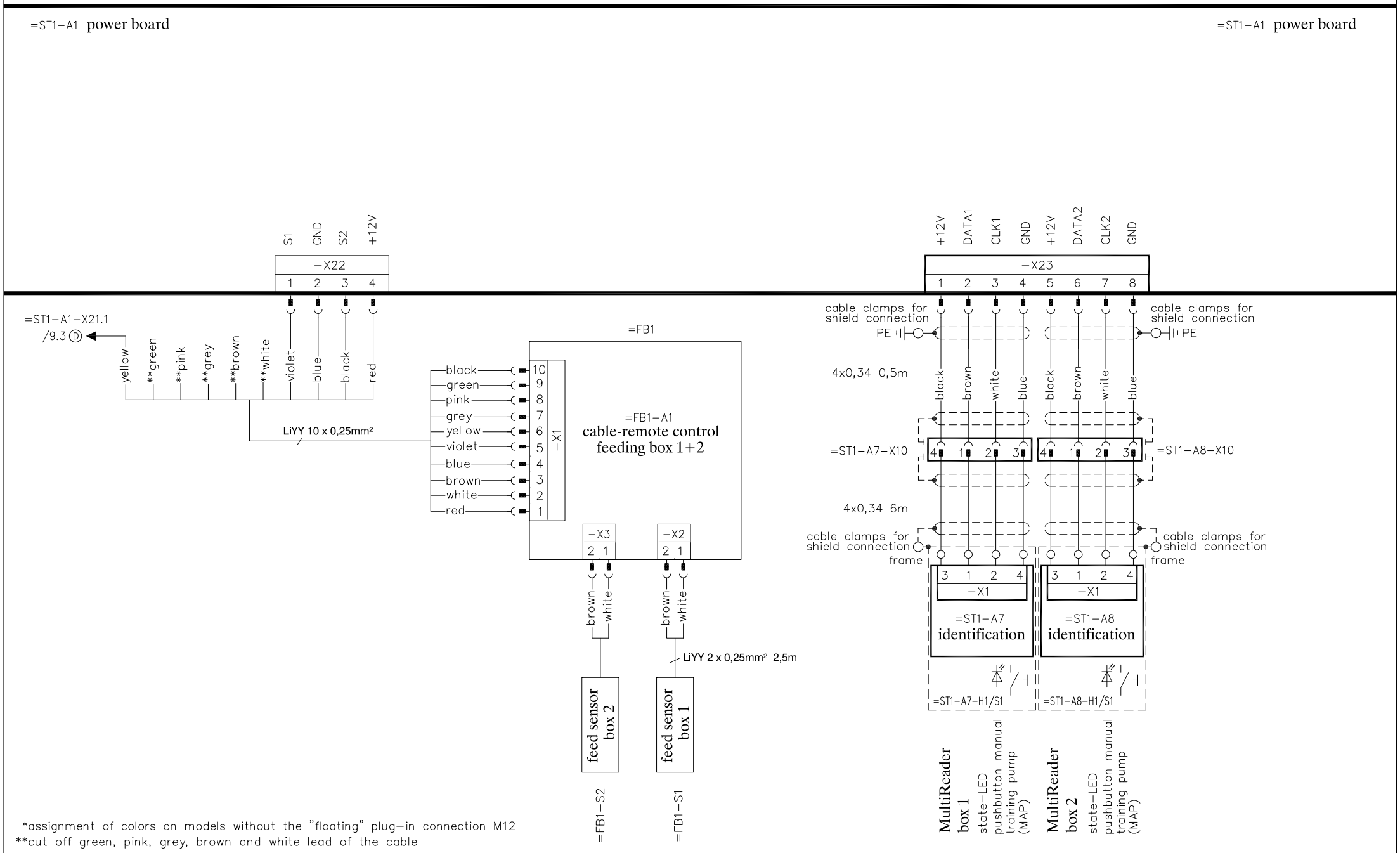

*assignment of colors on models without the "floating" plug-in connection M12
**cut off green, pink, grey, brown and white lead of the cable

geändert:	TAP5-VS1-32/50 VARIO smart MultiReader	Zeichnungs-Nr.: PL30260	Versions-Nr.: 001	Blatt 10 / 13
		erstellt: 22.05.2015 jr	Ersatz für:	Artikel-Nr.
		bearbeitet: 22.05.2015 jr	gültig ab:	FÖRSTER TECHNIK
		freigegeben:	gültig bis:	

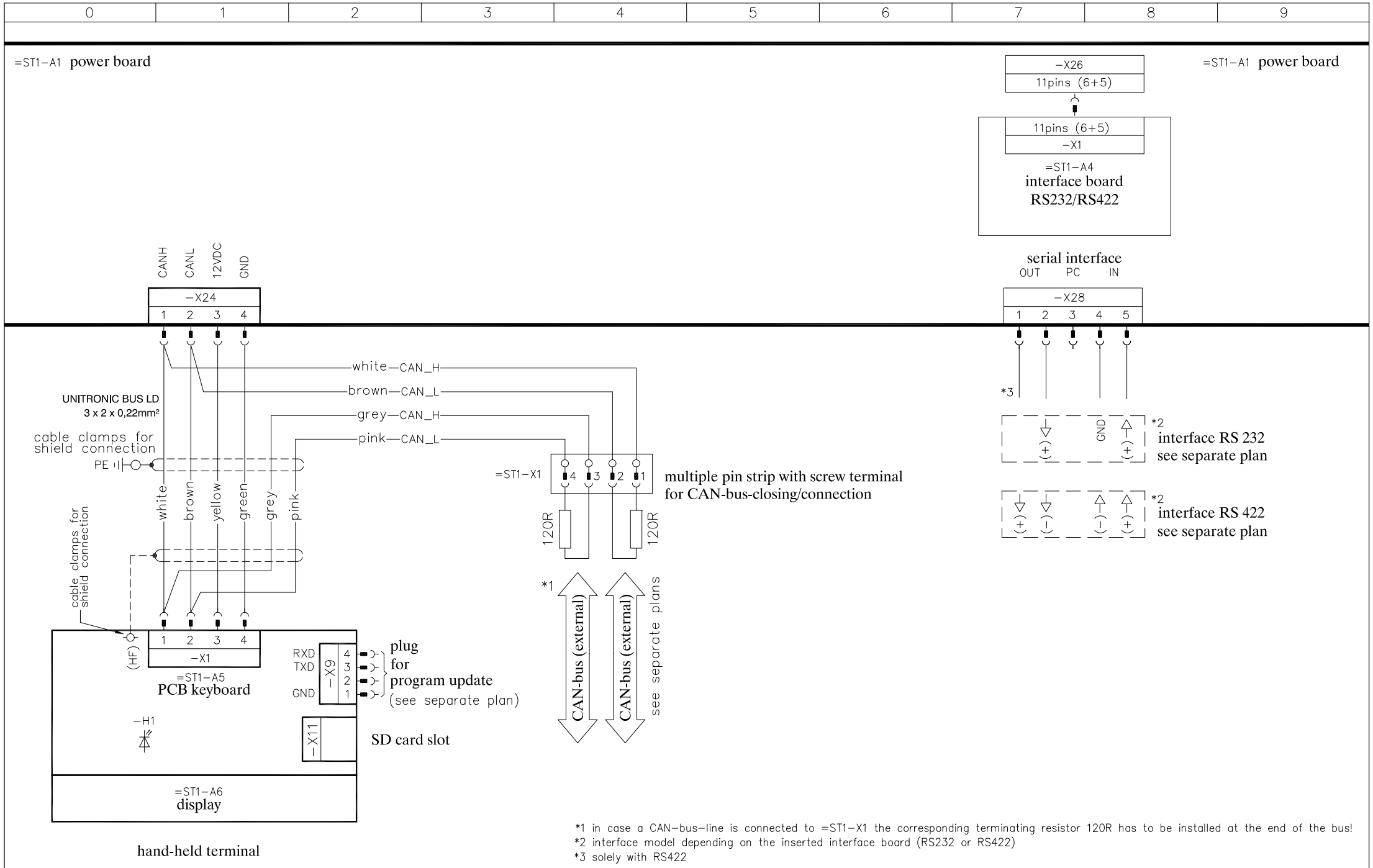

geändert:	TAP5-VS1-32/50 VARIO smart MultiReader	Zeichnungs-Nr.: PL30260	Versions-Nr.: 001	Blatt 11 / 13
		erstellt: 22.05.2015 jr	Ersatz für:	Artikel-Nr.
		bearbeitet: 22.05.2015 jr	gültig ab:	FÖRSTER TECHNIK
		freigegeben:	gültig bis:	

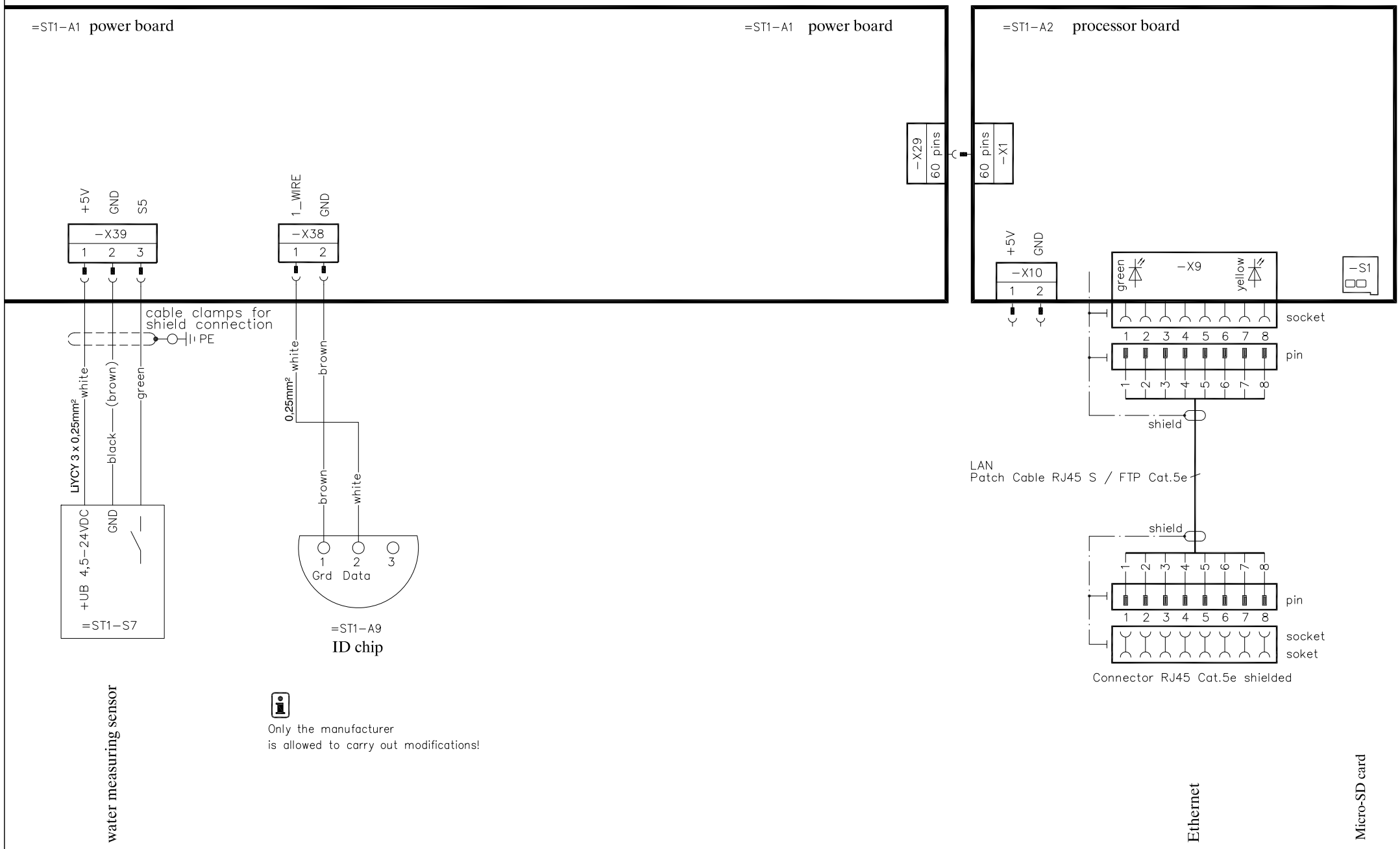

geändert:	TAP5-VS1-32/50 VARIO smart MultiReader	Zeichnungs-Nr.: PL30260	Versions-Nr.: 001	Blatt 12 / 13
		erstellt: 22.05.2015 jr	Ersatz für:	Artikel-Nr.
		bearbeitet: 22.05.2015 jr	gültig ab:	FÖRSTER TECHNIK
		freigegeben:	gültig bis:	

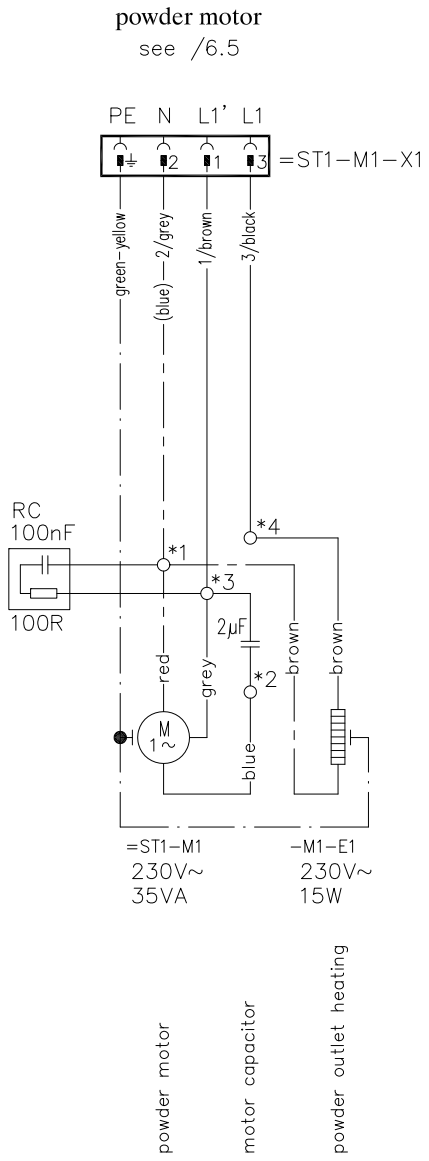

*1 connector blue 4 pins
*2 connector light grey 2 pins
*3 connector grey 4 pins
*4 connector grey 2 pins

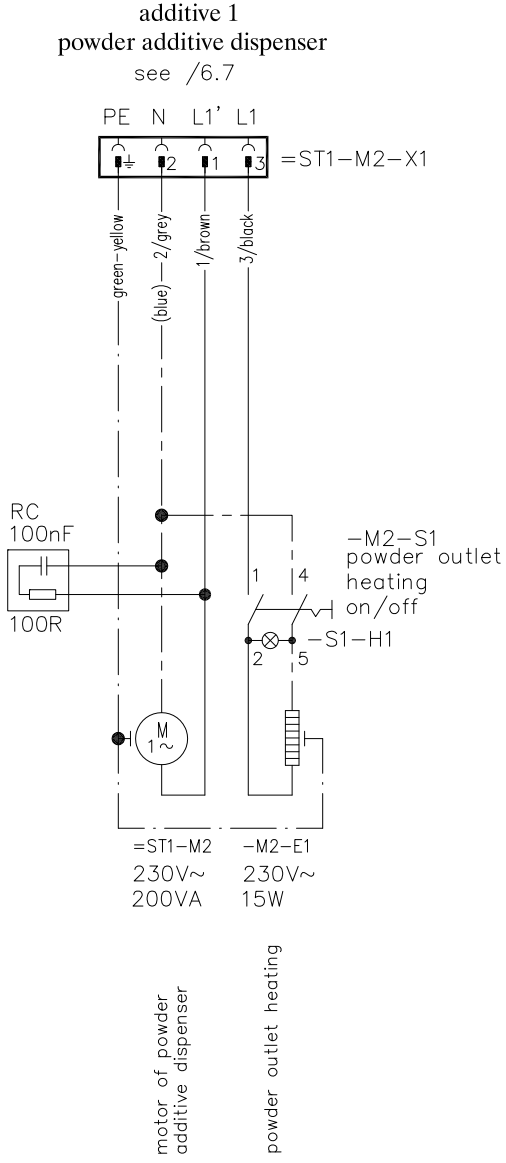

geändert:		TAP5−VS1−32/50 VARIO smart MultiReader	Zeichnungs−Nr.: PL30260	Versions−Nr.: 001	Blatt 13 / 13
			erstellt: 22.05.2015 jr	Ersatz für:	Artikel−Nr.
			bearbeitet: 22.05.2015 jr	gültig ab:	FÖRSTER TECHNIK
			freigegeben:	gültig bis:	