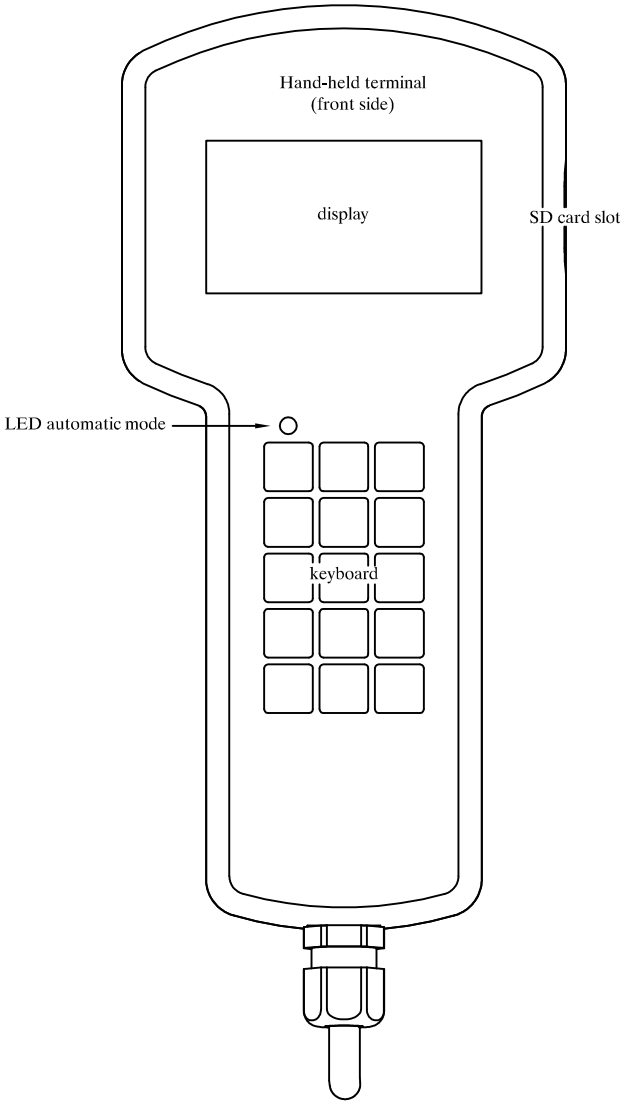


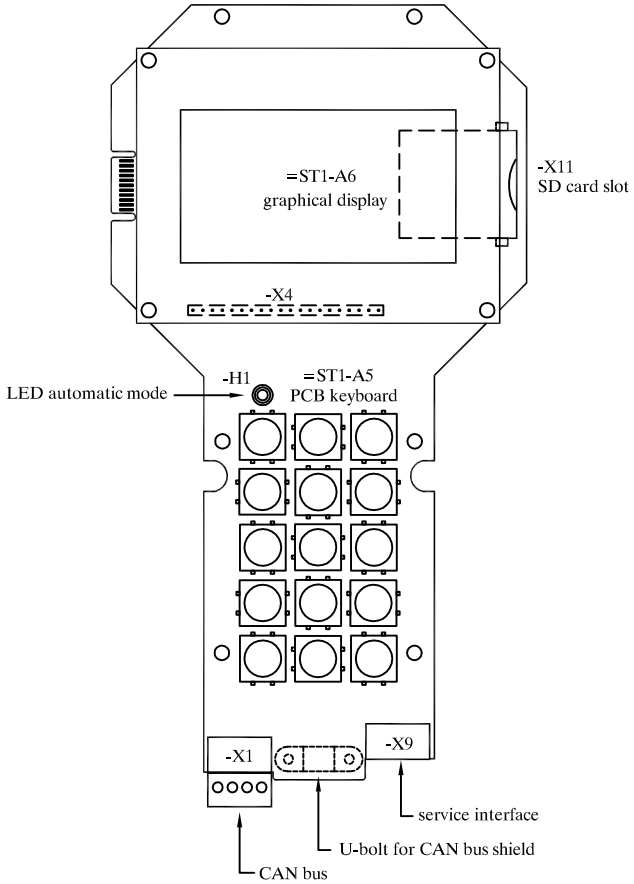


| | | | | | |
|---|---|---|---|---|---|
| geändert: | TAP5-VS1-32/50<br>VARIO smart<br>MultiReader<br>from 01.2017 | Zeichnungs-Nr.: PL30260 | Versions-Nr.: 002 | Blatt 1 / 13 |
| | | erstellt: 16.01.2017 ml | Ersatz für: | Artikel-Nr. |
| | | bearbeitet: 20.01.2017 ml | gültig ab: 01.01.2017 | FÖRSTER TECHNIK |
| | | freigegeben: | gültig bis: | |

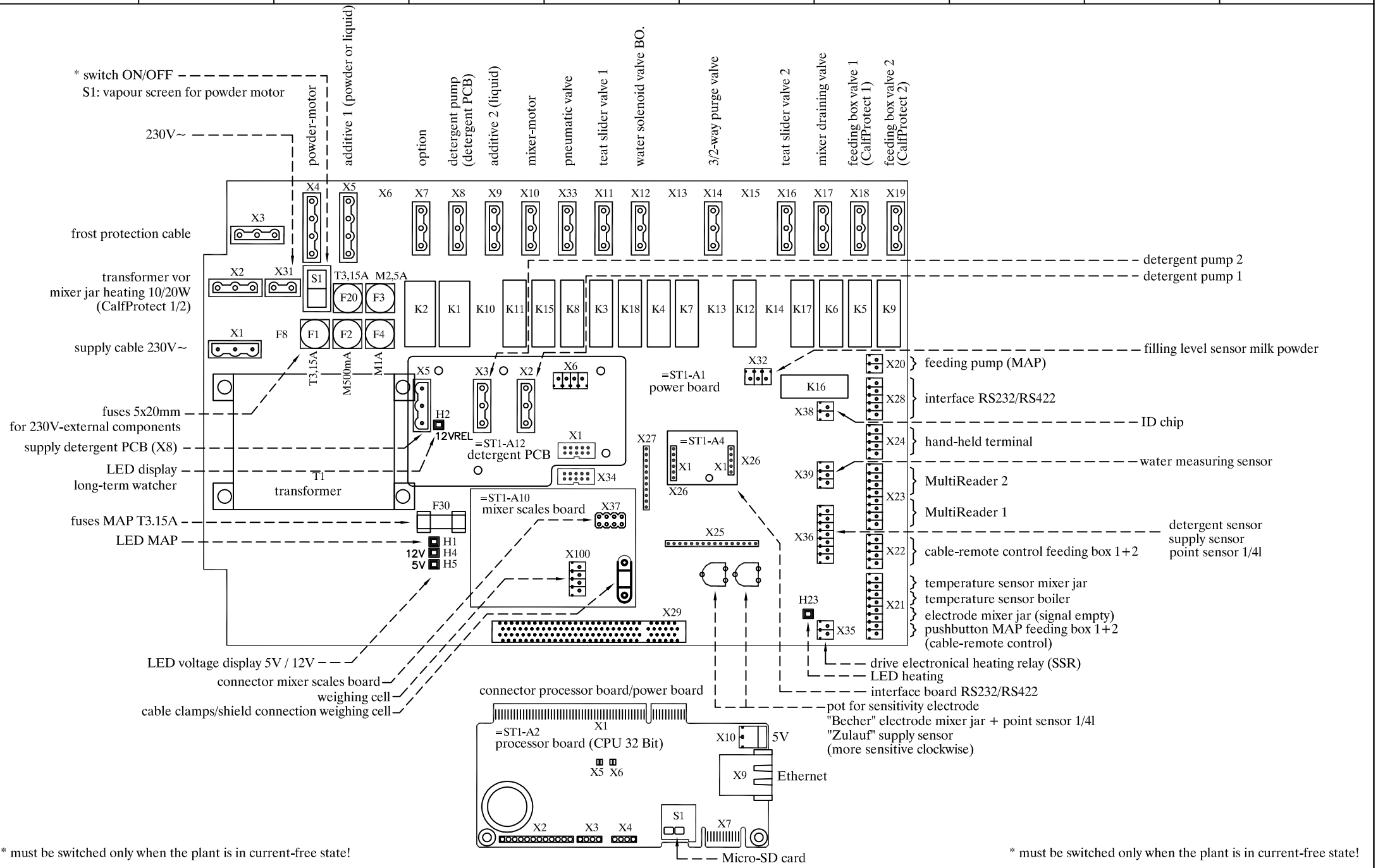


| | | | | |
|---|---|---|---|---|
| geändert: | TAP5-VS1-32/50<br>VARIO smart<br>MultiReader<br>from 01.2017 | Zeichnungs-Nr.: PL30260 | Versions-Nr.: 002 | Blatt 2 / 13 |
| | | erstellt: 16.01.2017 ml | Ersatz für: | Artikel-Nr. |
| | | bearbeitet: 20.01.2017 ml | gültig ab: 01.01.2017 | FÖRSTER TECHNIK |
| | | freigegeben: | gültig bis: | |

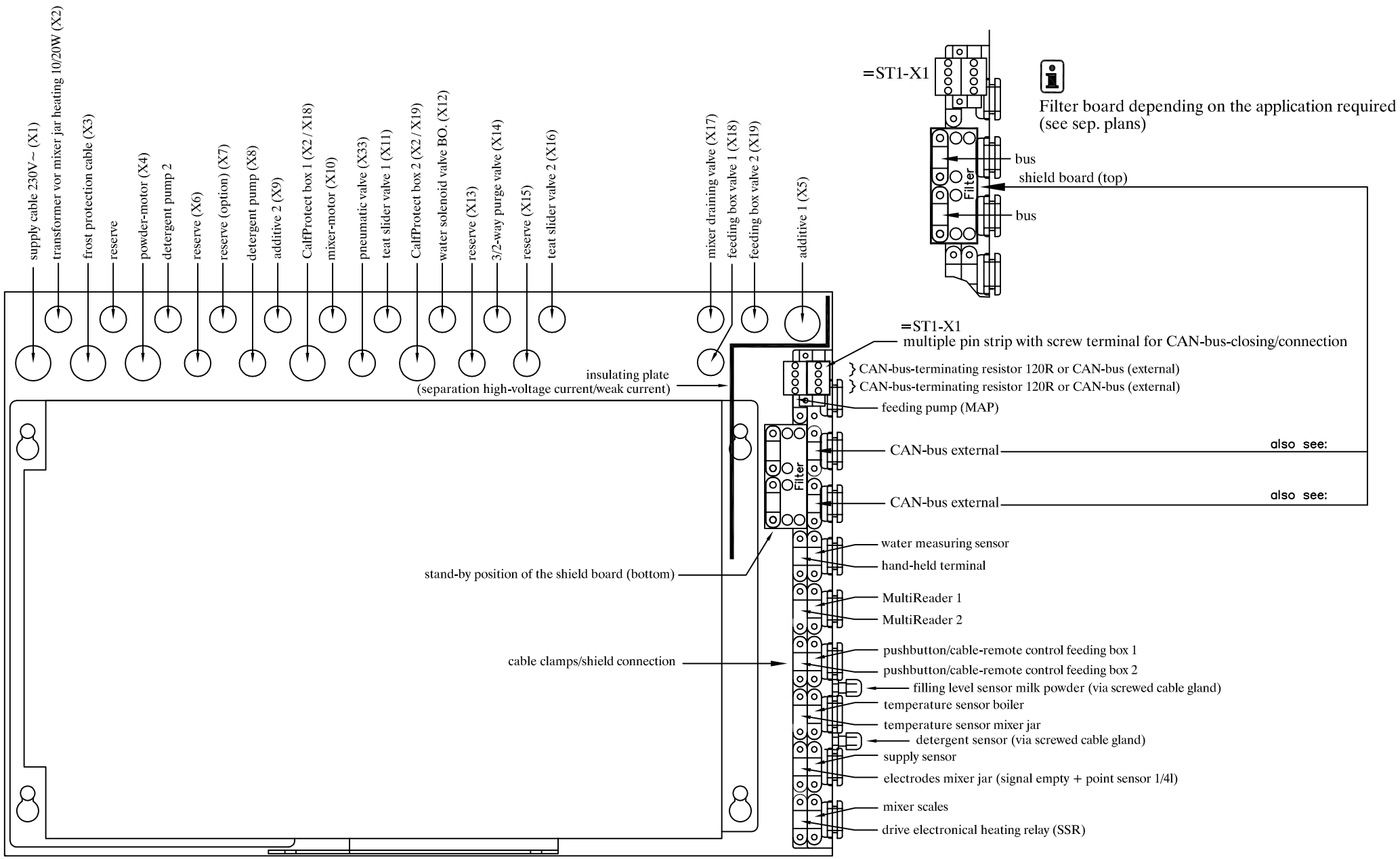


| | | | | |
|---|---|---|---|---|
| geändert: | TAP5-VS1-32/50<br>VARIO smart<br>MultiReader<br>from 01.2017 | Zeichnungs-Nr.: PL30260 | Versions-Nr.: 002 | Blatt 3 / 13 |
| | | erstellt: 16.01.2017 ml | Ersatz für: | Artikel-Nr. |
| | | bearbeitet: 20.01.2017 ml | gültig ab: 01.01.2017 | FÖRSTER TECHNIK |
| | | freigegeben: | gültig bis: | |

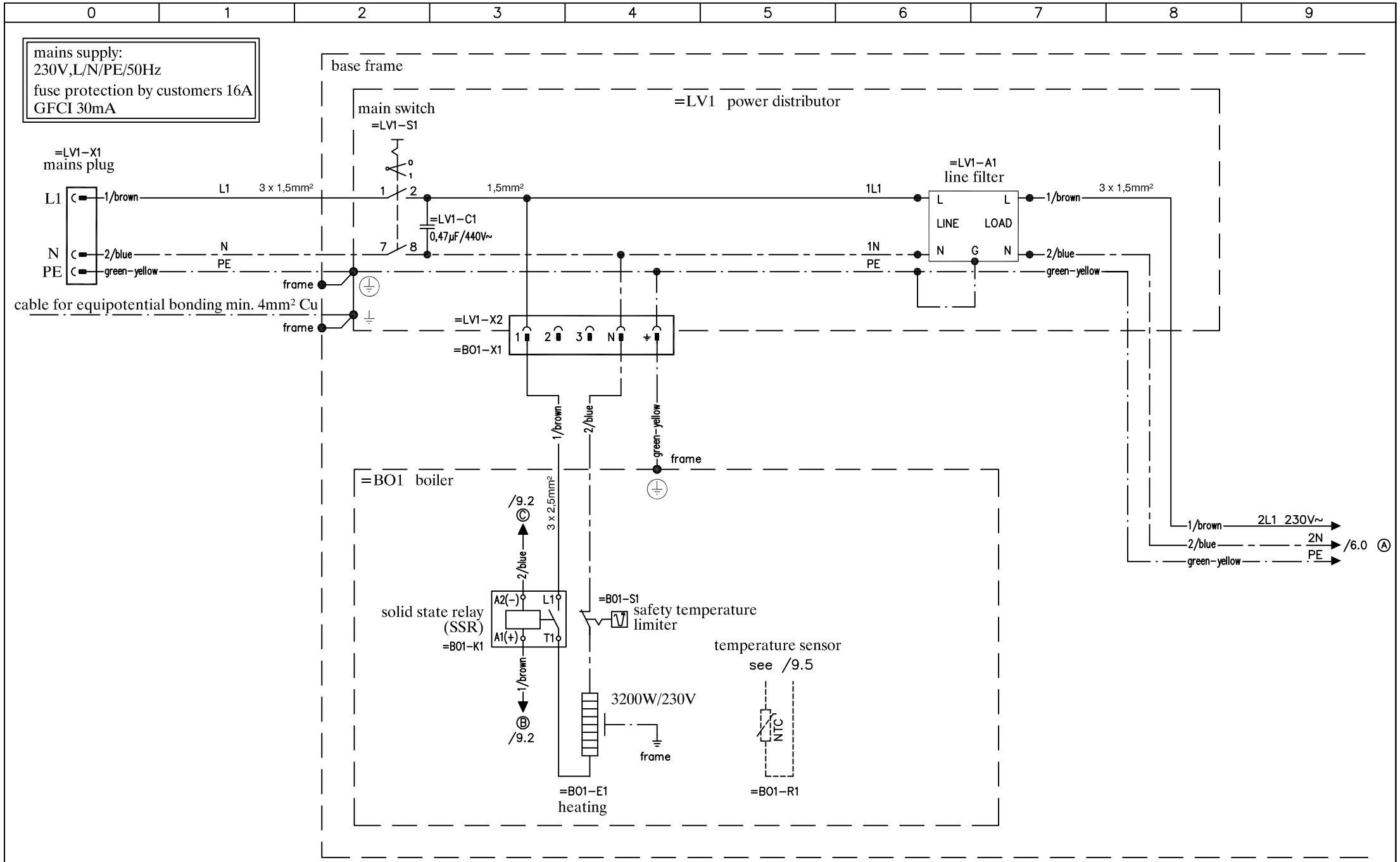


| | | | | |
|---|---|---|---|---|
| geändert: | TAP5-VS1-32/50<br>VARIO smart<br>MultiReader<br>from 01.2017 | Zeichnungs-Nr.: PL30260 | Versions-Nr.: 002 | Blatt 4 / 13 |
| | | erstellt: 16.01.2017 ml | Ersatz für: | Artikel-Nr. |
| | | bearbeitet: 20.01.2017 ml | gültig ab: 01.01.2017 | FÖRSTER TECHNIK |
| | | freigegeben: | gültig bis: | |

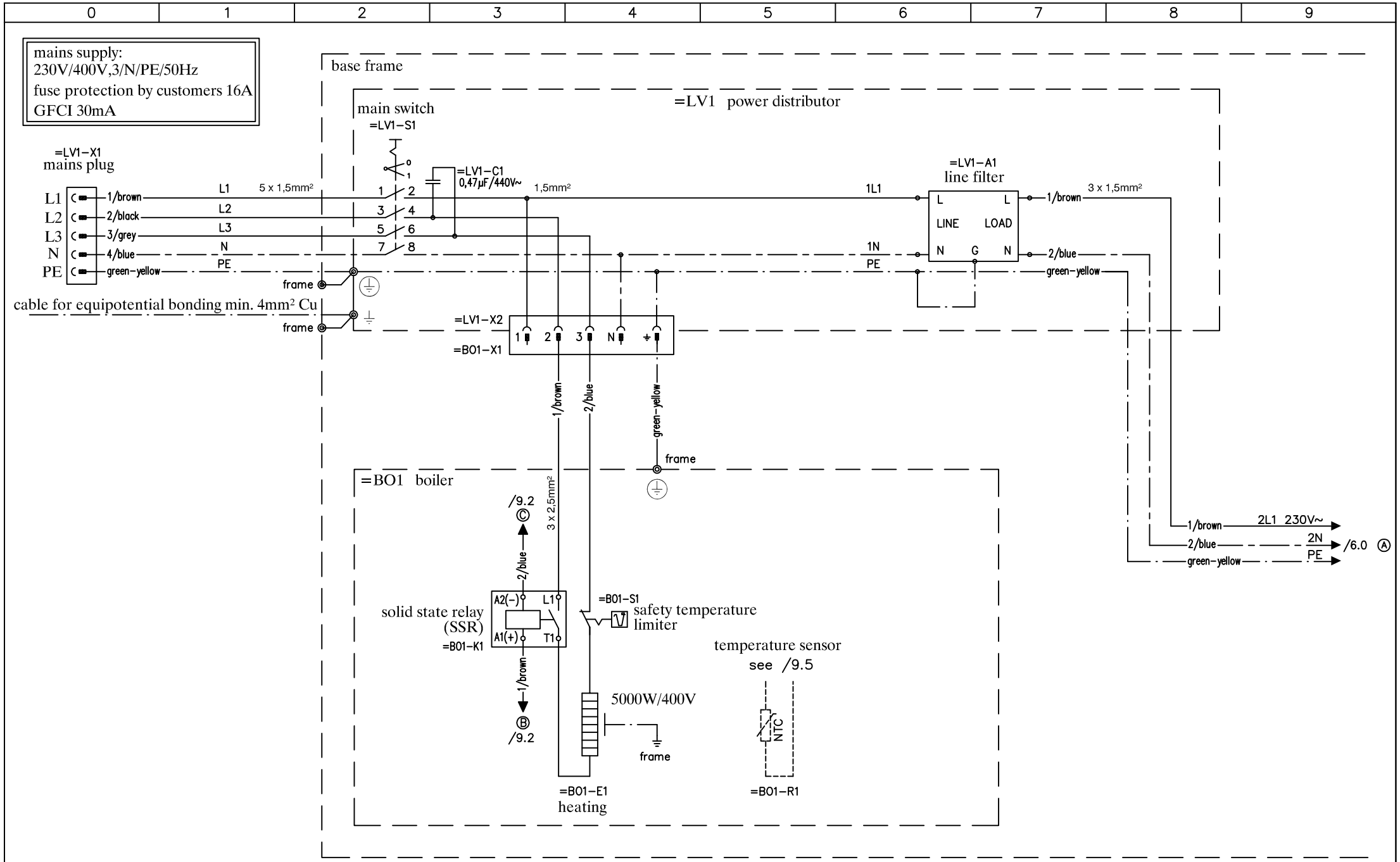


| | | | | | |
|---|---|---|---|---|---|
| geändert: | TAP5-VS1-32/50<br>VARIO smart<br>MultiReader<br>from 01.2017 | Zeichnungs-Nr.: PL30260 | Versions-Nr.: 002 | Blatt 5 / 13 |
| | | erstellt: 16.01.2017 ml | Ersatz für: | Artikel-Nr. |
| | | bearbeitet: 20.01.2017 ml | gültig ab: 01.01.2017 | FÖRSTER TECHNIK |
| | | freigegeben: | gültig bis: | |

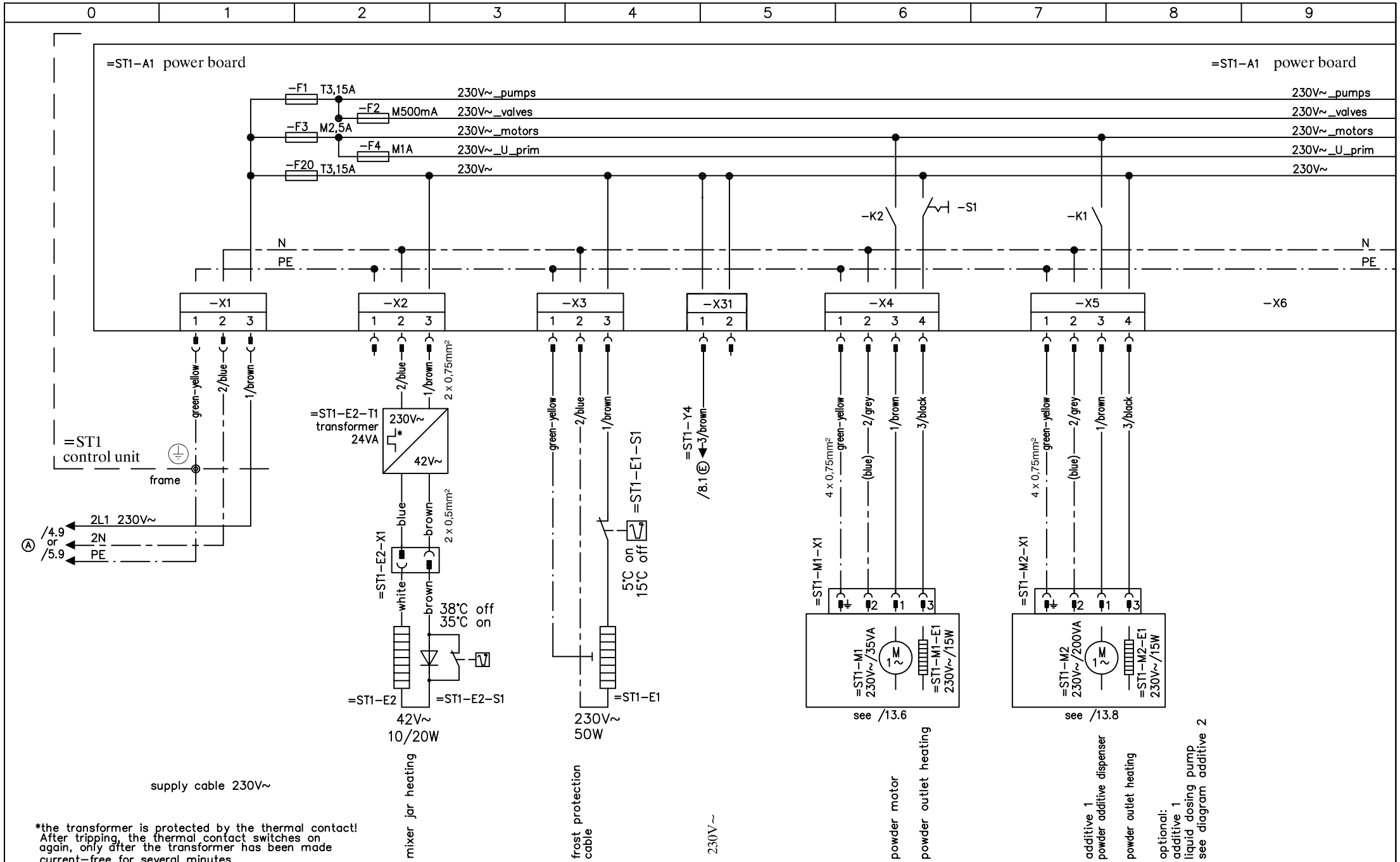


| | | | | |
|---|---|---|---|---|
| geändert: | TAP5-VS1-32/50<br>VARIO smart<br>MultiReader<br>from 01.2017 | Zeichnungs-Nr.: PL30260 | Versions-Nr.: 002 | Blatt 6 / 13 |
| | | erstellt: 16.01.2017 ml | Ersatz für: | Artikel-Nr. |
| | | bearbeitet: 20.01.2017 ml | gültig ab: 01.01.2017 | FÖRSTER TECHNIK |
| | | freigegeben: | gültig bis: | |

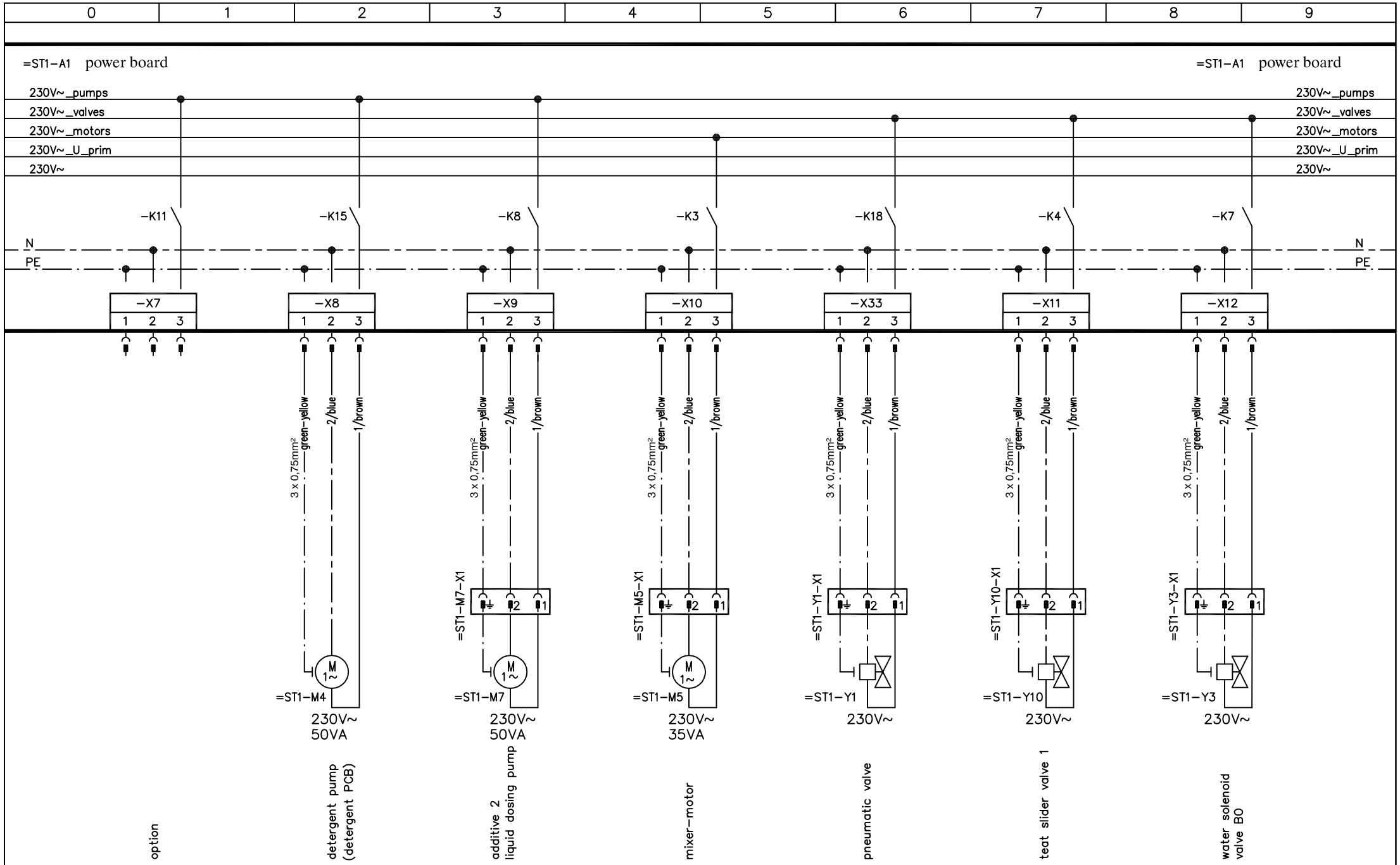


| | | | | | |
|---|---|---|---|---|---|
| geändert: | TAP5-VS1-32/50<br>VARIO smart<br>MultiReader<br>from 01.2017 | Zeichnungs-Nr.: PL30260 | Versions-Nr.: 002 | Blatt 7 / 13 |
| | | erstellt: 16.01.2017 ml | Ersatz für: | Artikel-Nr. |
| | | bearbeitet: 20.01.2017 ml | gültig ab: 01.01.2017 | FÖRSTER TECHNIK |
| | | freigegeben: | gültig bis: | |

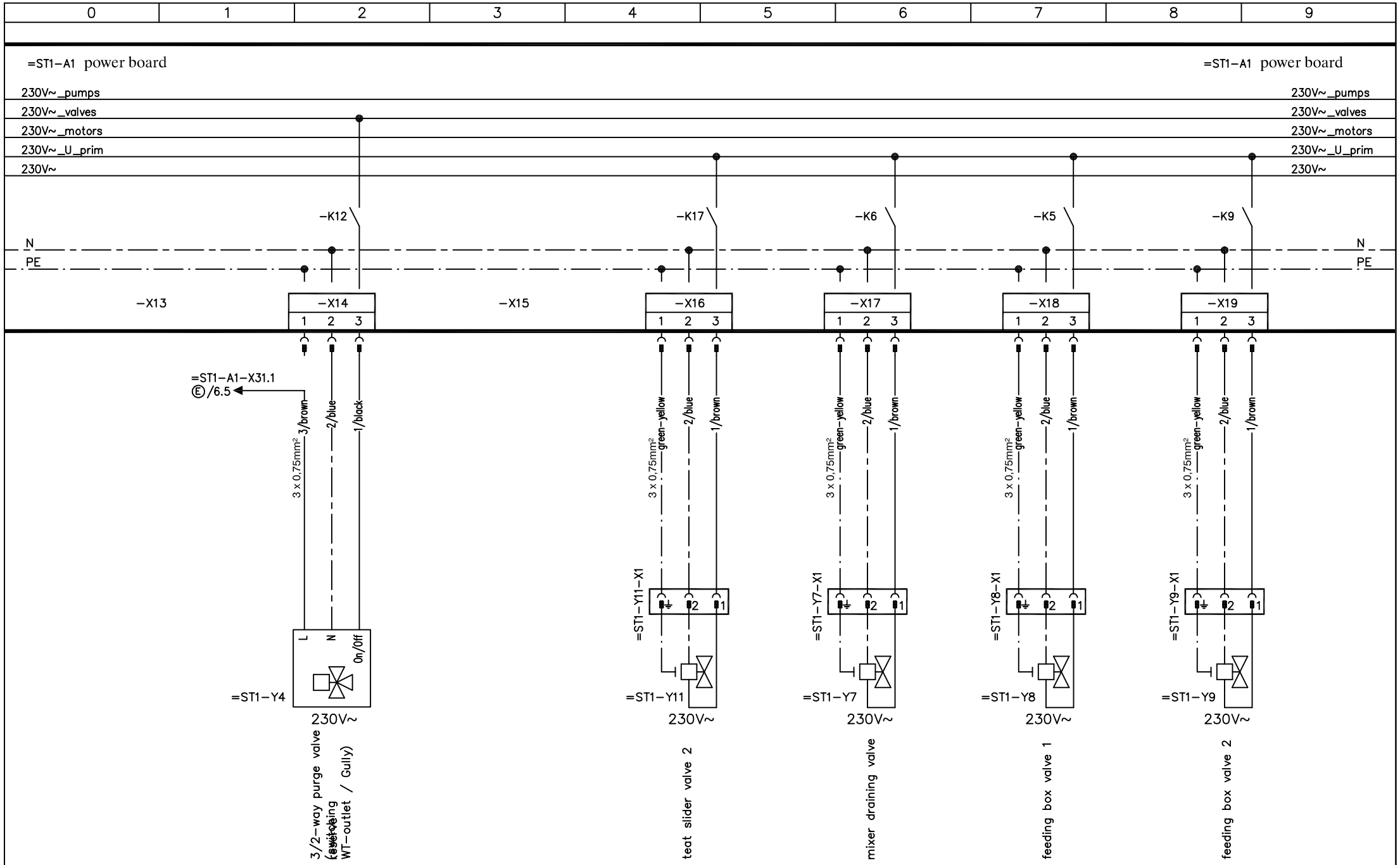


| | | | | |
|---|---|---|---|---|
| geändert: | TAP5-VS1-32/50<br>VARIO smart<br>MultiReader<br>from 01.2017 | Zeichnungs-Nr.: PL30260 | Versions-Nr.: 002 | Blatt 8 / 13 |
| | | erstellt: 16.01.2017 ml | Ersatz für: | Artikel-Nr. |
| | | bearbeitet: 20.01.2017 ml | gültig ab: 01.01.2017 | FÖRSTER TECHNIK |
| | | freigegeben: | gültig bis: | |

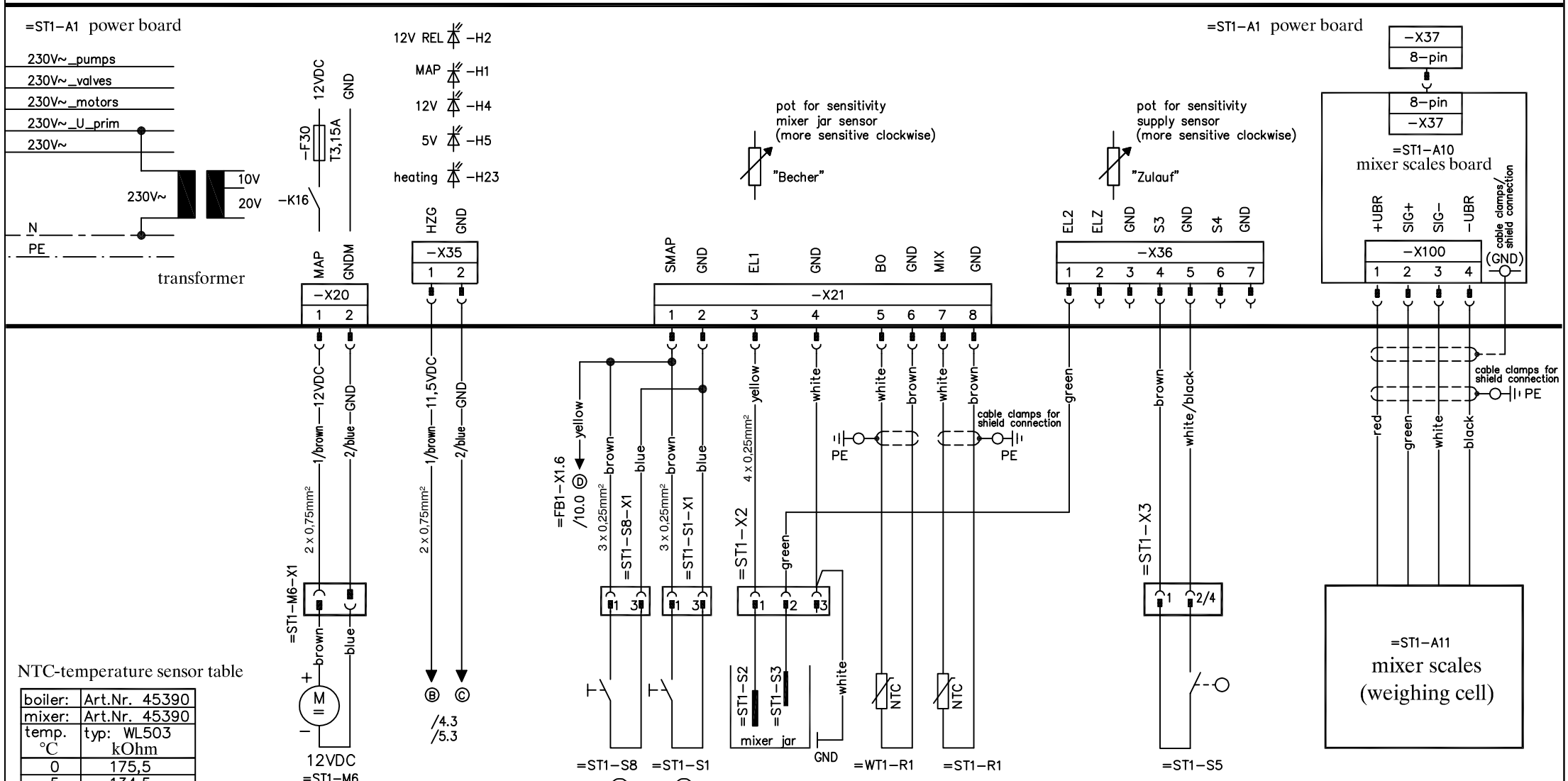


NTC-temperature sensor table

| boiler: | Art.Nr. 45390 |
|---|---|
| mixer: | Art.Nr. 45390 |
| temp. °C | typ: WL503 kOhm |
| 0 | 175,5 |
| 5 | 134,5 |
| 10 | 103,9 |
| 15 | 80,9 |
| 20 | 63,4 |
| 25 | 50,0 |
| 30 | 39,7 |
| 35 | 31,7 |
| 40 | 25,5 |
| 45 | 20,7 |
| 50 | 16,8 |

| | | | | |
|---|---|---|---|---|
| geändert: | TAP5-VS1-32/50<br>VARIO smart<br>MultiReader<br>from 01.2017 | Zeichnungs-Nr.: PL30260 | Versions-Nr.: 002 | Blatt 9 / 13 |
| | | erstellt: 16.01.2017 ml | Ersatz für: | Artikel-Nr. |
| | | bearbeitet: 20.01.2017 ml | gültig ab: 01.01.2017 | FÖRSTER TECHNIK |
| | | freigegeben: | gültig bis: | |

=ST1–A1 power board

=ST1–A1 power board

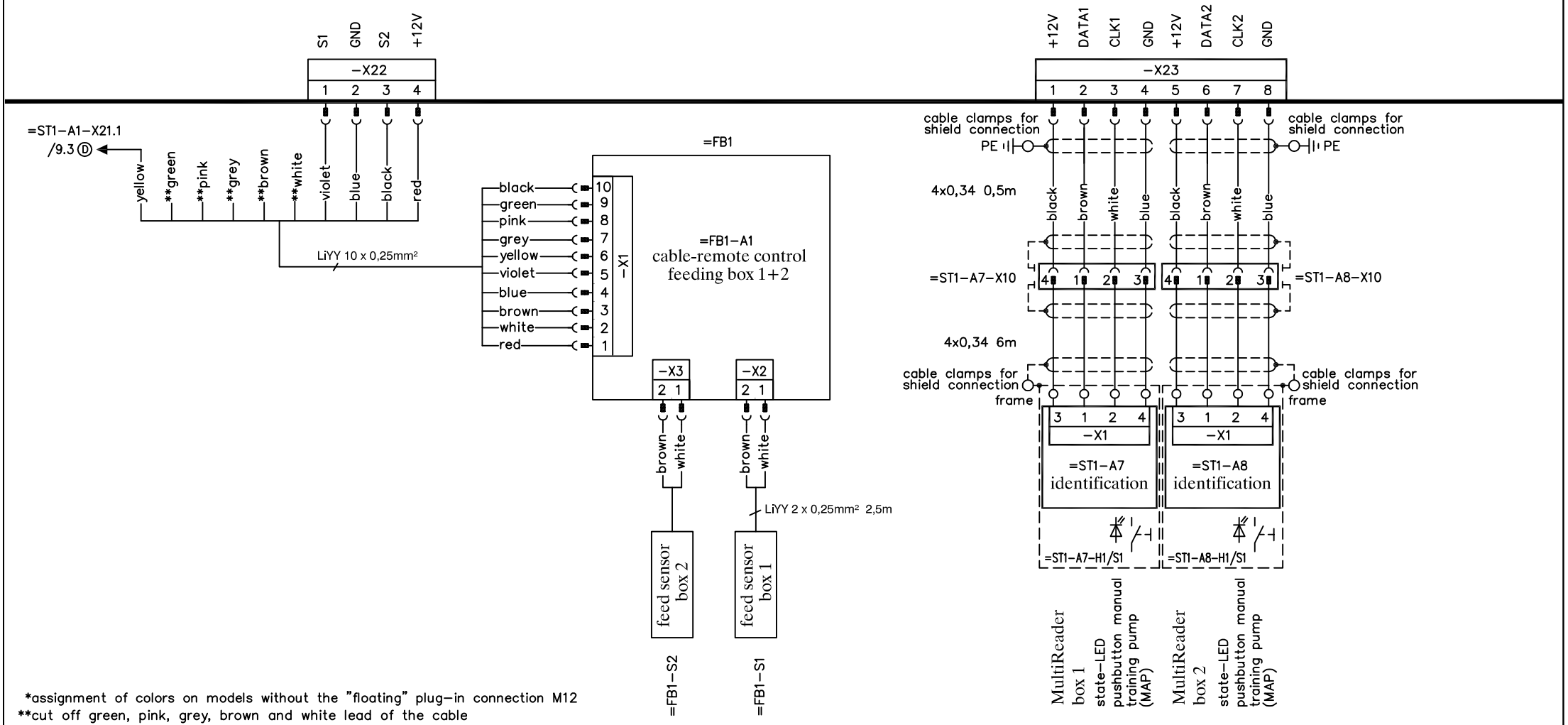


*assignment of colors on models without the "floating" plug–in connection M12
**cut off green, pink, grey, brown and white lead of the cable

| | | | | |
|---|---|---|---|---|
| geändert: | TAP5–VS1–32/50<br>VARIO smart<br>MultiReader<br>from 01.2017 | Zeichnungs–Nr.: PL30260 | Versions–Nr.: 002 | Blatt 10 / 13 |
| | | erstellt: 16.01.2017 ml | Ersatz für: | Artikel–Nr. |
| | | bearbeitet: 20.01.2017 ml | gültig ab: 01.01.2017 | FÖRSTER TECHNIK |
| | | freigegeben: | gültig bis: | |

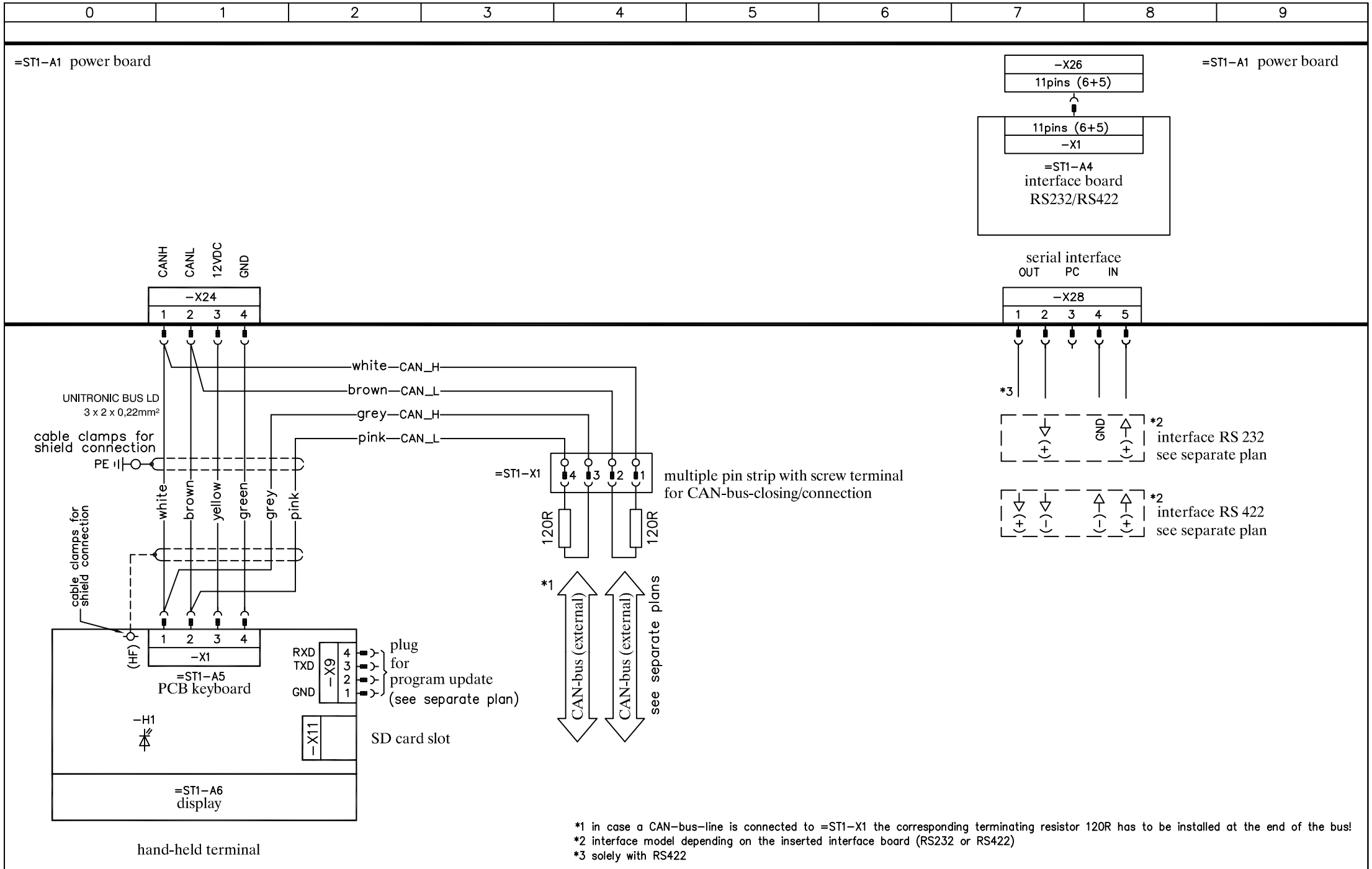


*1 in case a CAN-bus-line is connected to =ST1-X1 the corresponding terminating resistor 120R has to be installed at the end of the bus!
*2 interface model depending on the inserted interface board (RS232 or RS422)
*3 solely with RS422

| | | | | |
|---|---|---|---|---|
| geändert: | TAP5-VS1-32/50<br>VARIO smart<br>MultiReader<br>from 01.2017 | Zeichnungs-Nr.: PL30260 | Versions-Nr.: 002 | Blatt 11 / 13 |
| | | erstellt: 16.01.2017 ml | Ersatz für: | Artikel-Nr. |
| | | bearbeitet: 20.01.2017 ml | gültig ab: 01.01.2017 | FÖRSTER TECHNIK |
| | | freigegeben: | gültig bis: | |

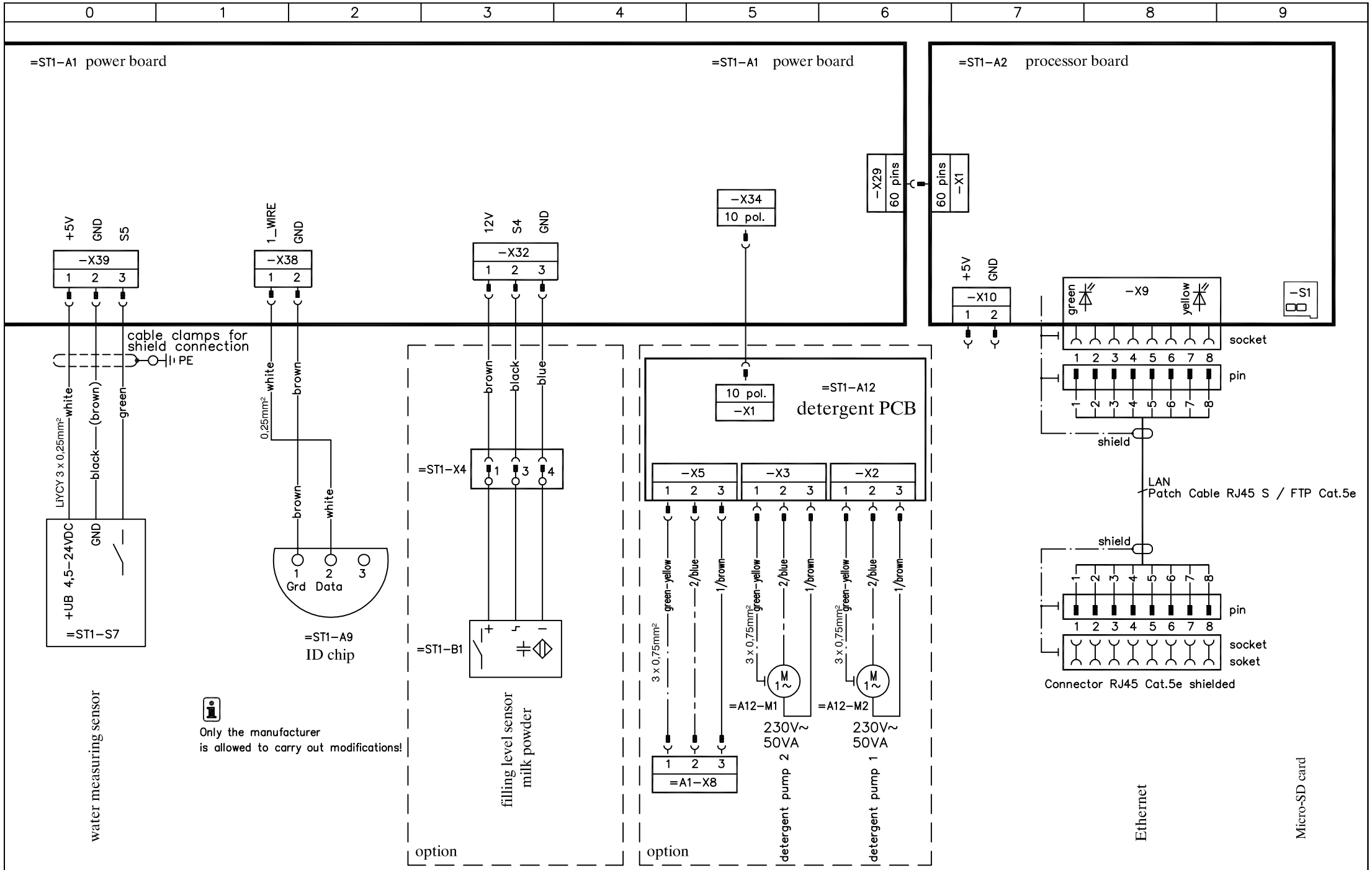


| | | | | | |
|---|---|---|---|---|---|
| geändert: | | TAP5-VS1-32/50<br>VARIO smart<br>MultiReader<br>from 01.2017 | Zeichnungs-Nr.: PL30260 | Versions-Nr.: 002 | Blatt 12 / 13 |
| | | | erstellt: 16.01.2017 ml | Ersatz für: | Artikel-Nr. |
| | | | bearbeitet: 20.01.2017 ml | gültig ab: 01.01.2017 | FÖRSTER TECHNIK |
| | | | freigegeben: | gültig bis: | |

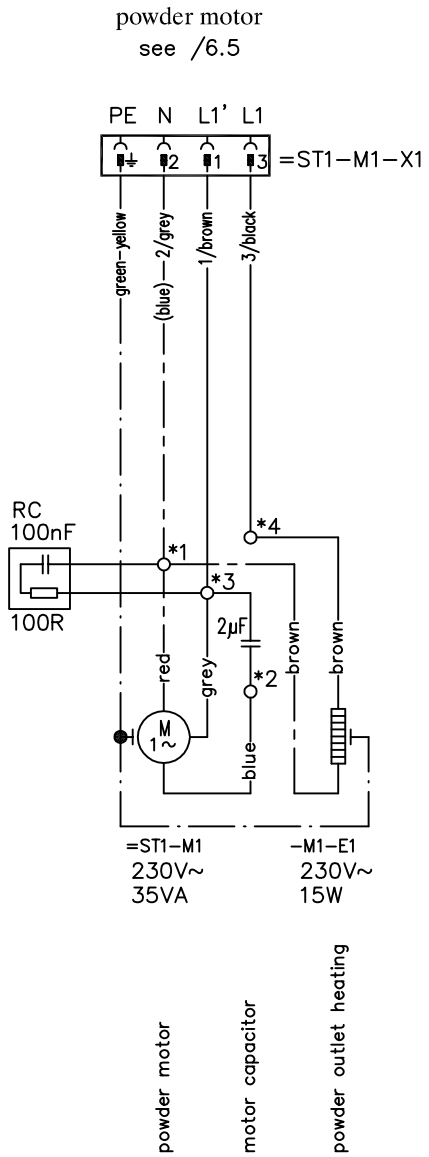


*1 connector blue 4 pins
*2 connector light grey 2 pins
*3 connector grey 4 pins
*4 connector grey 2 pins

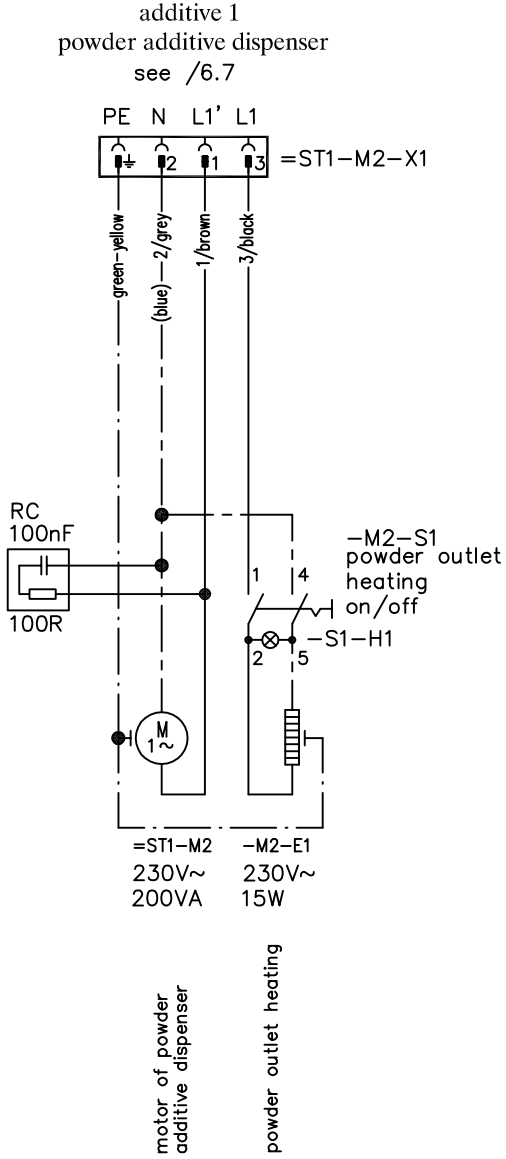


| | | | | | |
|---|---|---|---|---|---|
| geändert: | | TAP5−VS1−32/50<br>VARIO smart<br>MultiReader<br>from 01.2017 | Zeichnungs−Nr.: PL30260 | Versions−Nr.: 002 | Blatt 13 / 13 |
| | | | erstellt: 16.01.2017 ml | Ersatz für: | Artikel−Nr. |
| | | | bearbeitet: 20.01.2017 ml | gültig ab: 01.01.2017 | FÖRSTER TECHNIK |
| | | | freigegeben: | gültig bis: | |