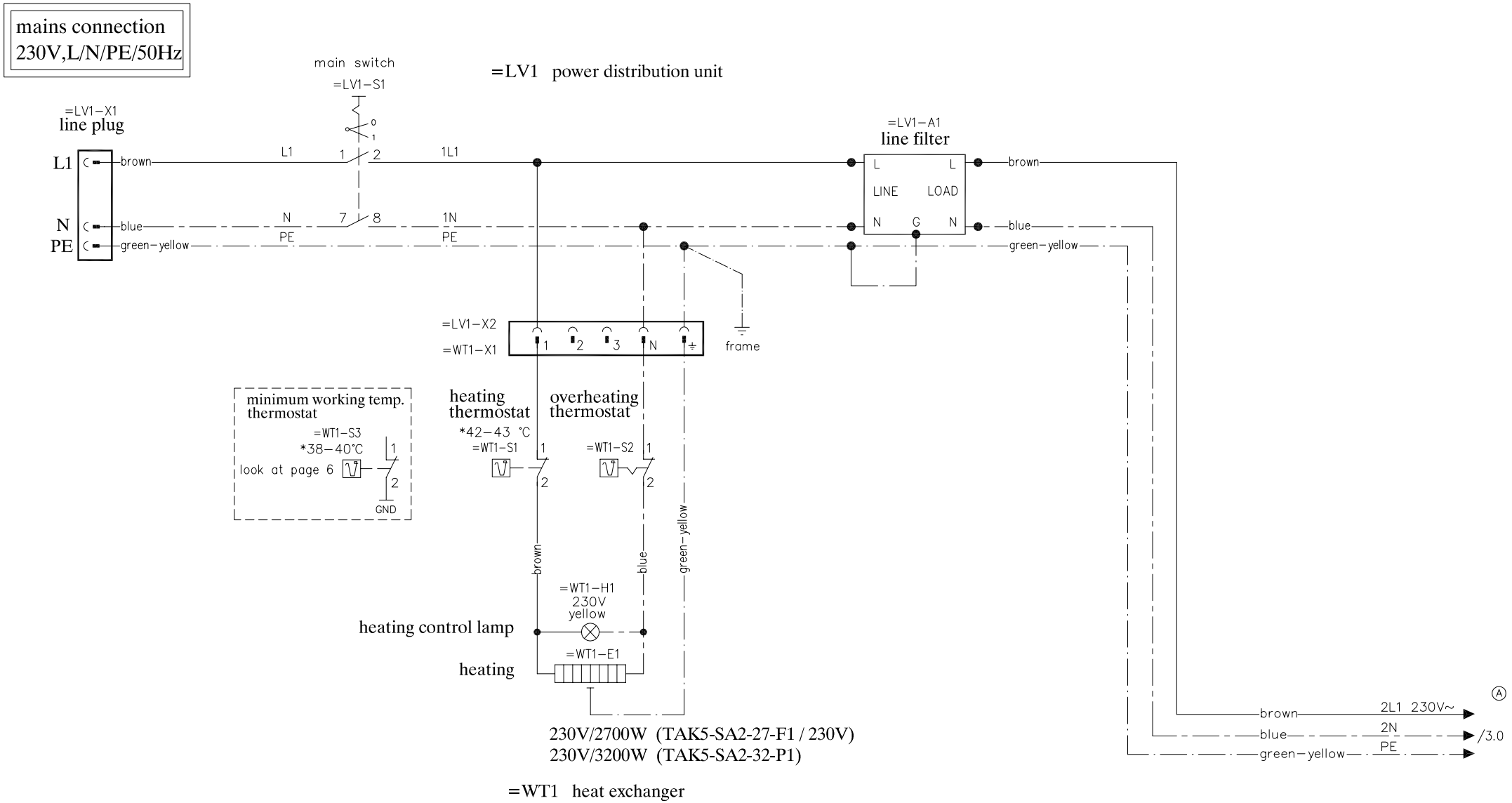

*approximate values temperature settings

				TAK5−SA2−**−*1 micro identification	Förster Technik GmbH	Zeichnungs−Nr. PL10061	Blatt 1	
						Versions−Nr. a		
					gezeichnet	Datum 01.03.2001	Gültig ab: 01.03.2001	von 10 Blätter
Änderung	Ind.	Datum	Name			Name jr	Gültig bis:	

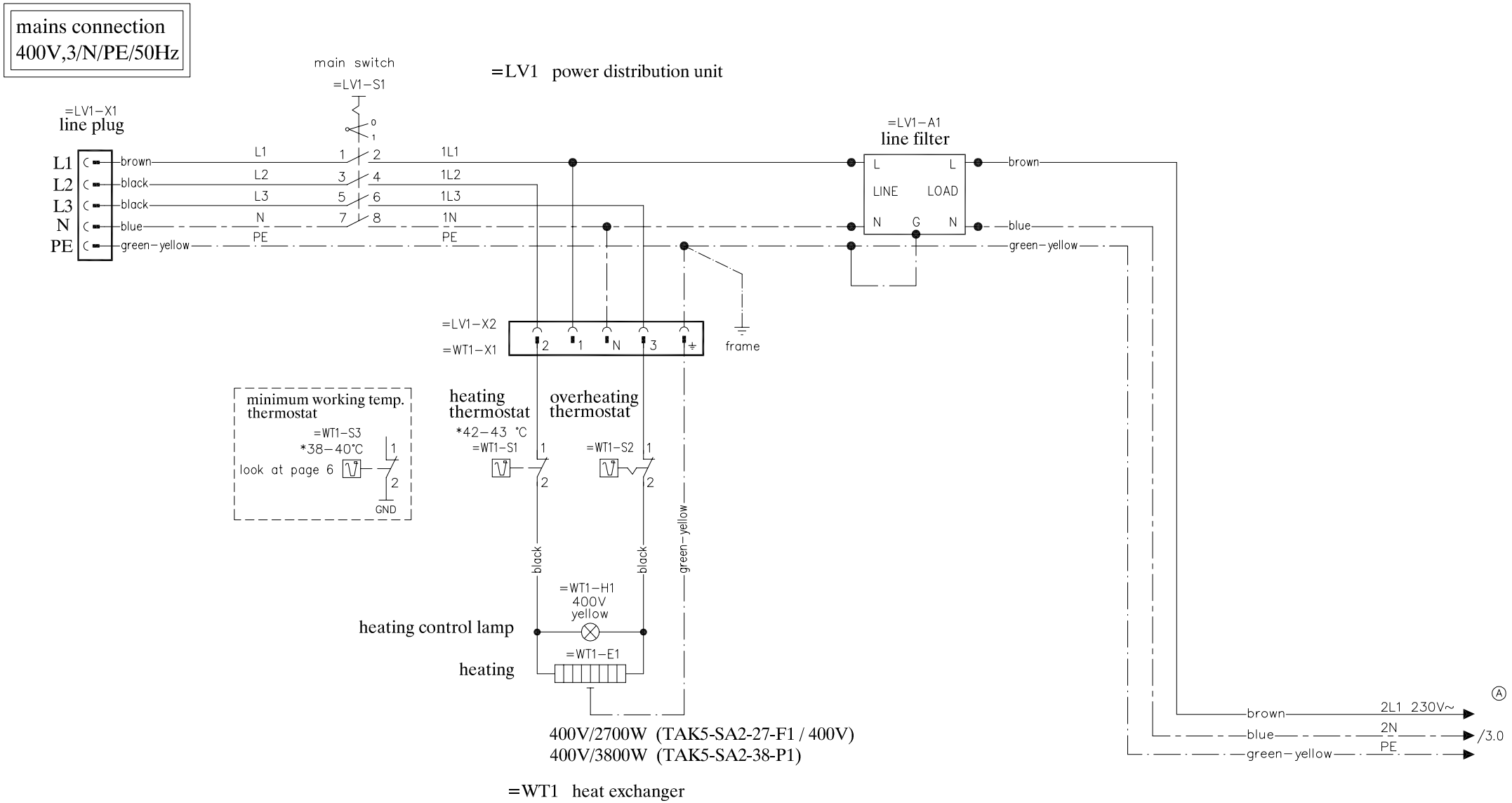

*approximate values temperature settings

				TAK5-SA2-**-*1 micro identification	Förster Technik GmbH	Zeichnungs-Nr. PL10061	Blatt 2	
						Versions-Nr. a		
					gezeichnet	Datum 01.03.2001	Gültig ab: 01.03.2001	von 10 Blätter
Änderung	Ind.	Datum	Name			Name jr	Gültig bis:	

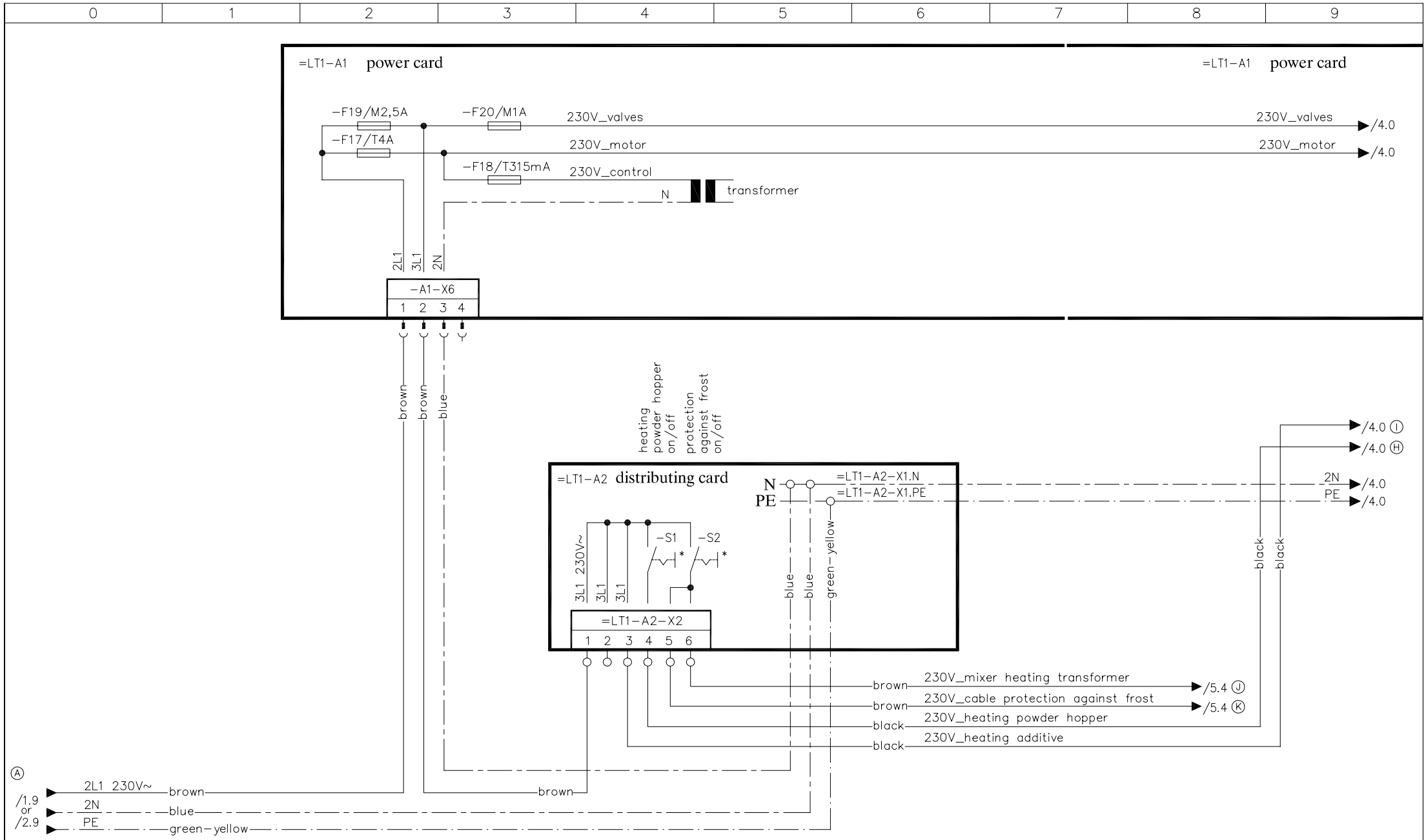

*switch only when vapour screen is available (otherwise power at X2.4 – X2.6)

				TAK5-SA2-**-*1 micro identification	Förster Technik GmbH	Zeichnungs-Nr. PL10061	Blatt 3	
						Versions-Nr. a		
					gezeichnet	Datum 01.03.2001	Gültig ab: 01.03.2001	von 10 Blätter
Änderung	Ind.	Datum	Name			Name jr	Gültig bis:	

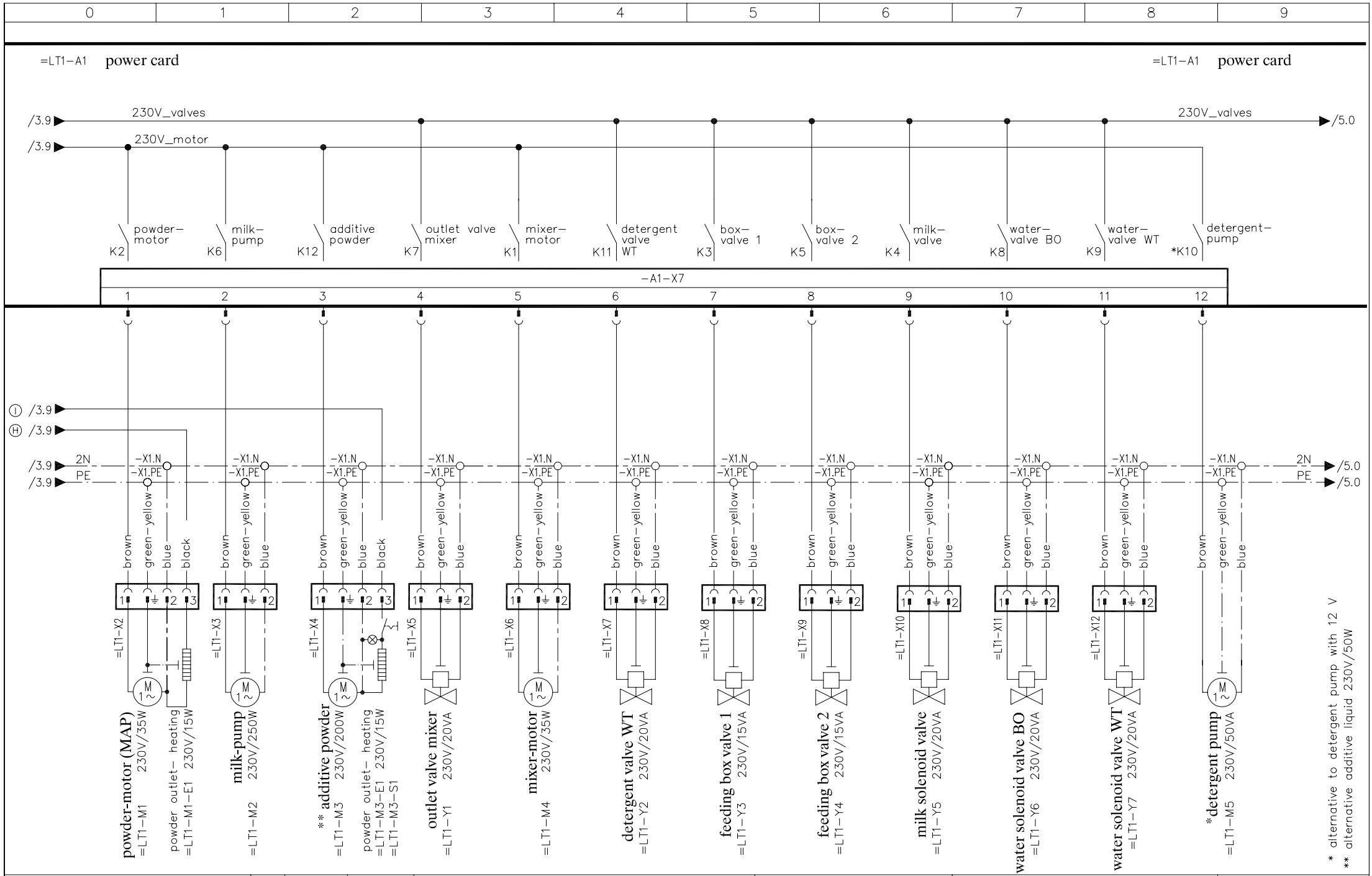

				TAK5-SA2-**-*1 micro identification	Förster Technik GmbH	Zeichnungs-Nr. PL10061	Blatt 4	
						Versions-Nr. a		
					gezeichnet	Datum 01.03.2001	Gültig ab: 01.03.2001	von 10 Blätter
Änderung	Ind.	Datum	Name			Name jr	Gültig bis:	

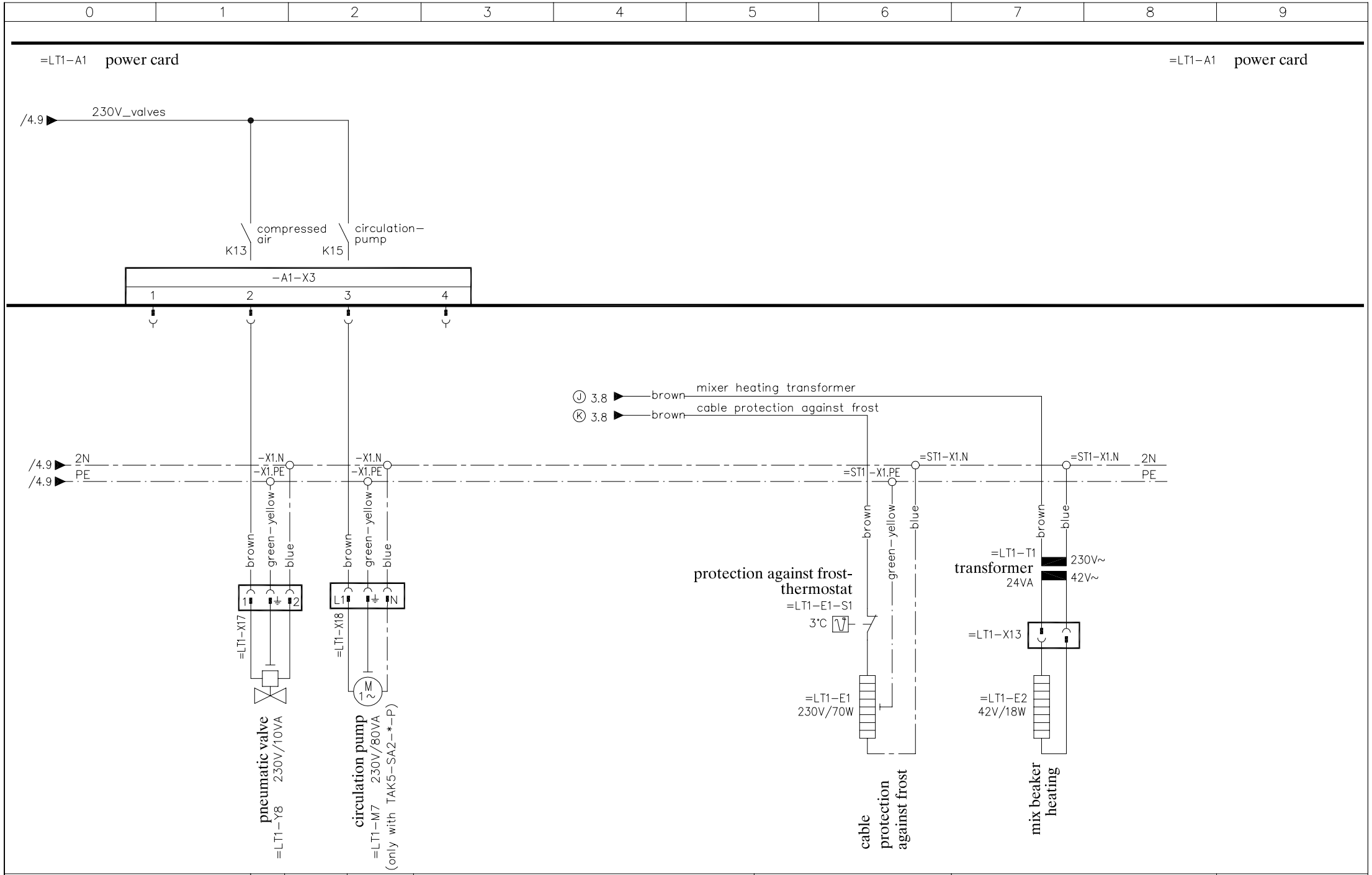

				TAK5-SA2-**-*1 micro identification	Förster Technik GmbH	Zeichnungs-Nr. PL10061	Blatt 5	
						Versions-Nr. a		
					gezeichnet	Datum 01.03.2001	Gültig ab: 01.03.2001	von 10 Blätter
Änderung	Ind.	Datum	Name			Name jr	Gültig bis:	

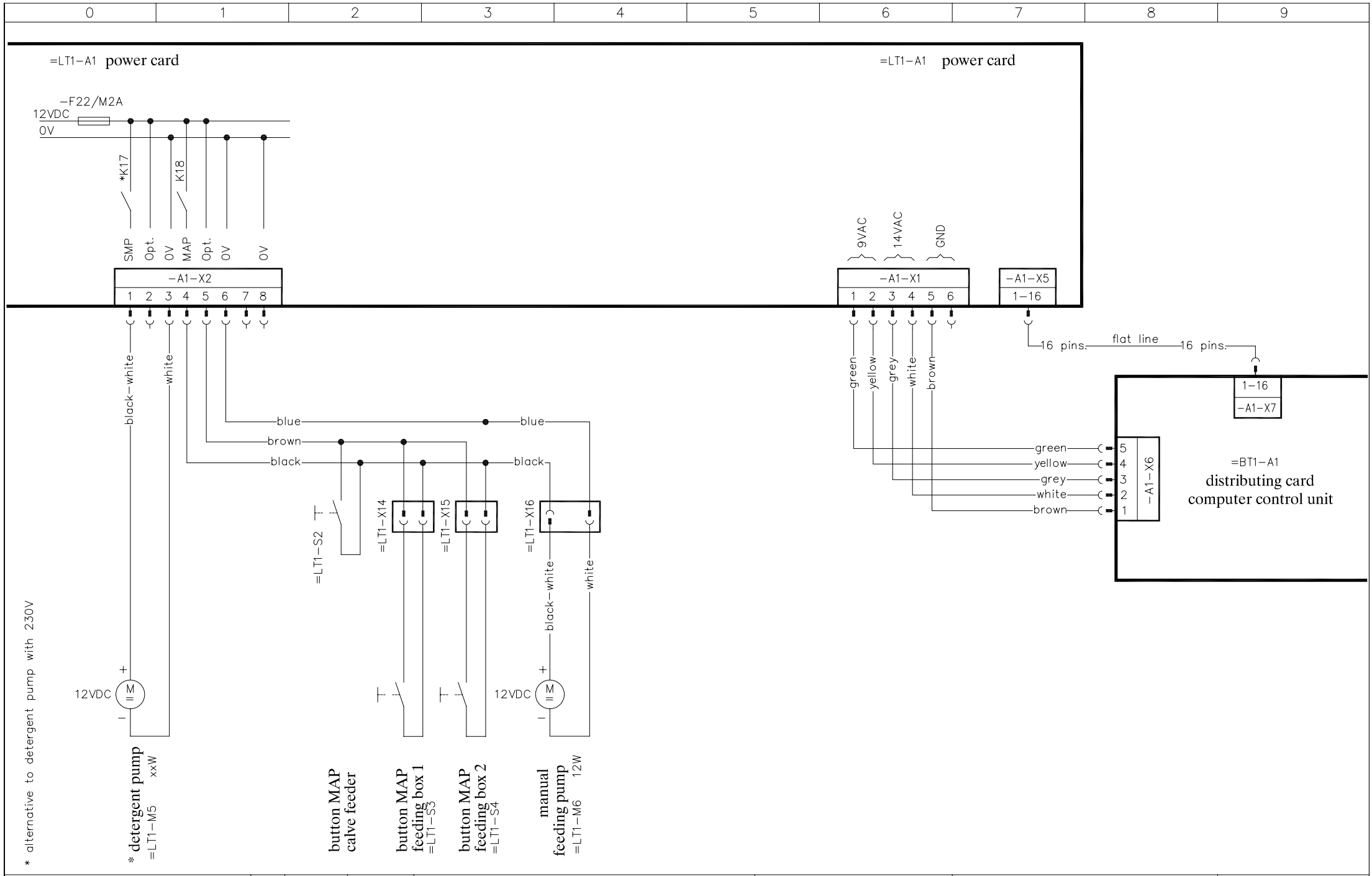

				TAK5-SA2-**-*1 micro identification	Förster Technik GmbH	Zeichnungs-Nr. PL10061	Blatt 6	
						Versions-Nr. a		
					gezeichnet	Datum 01.03.2001	Gültig ab: 01.03.2001	von 10 Blätter
Änderung	Ind.	Datum	Name			Name jr	Gültig bis:	

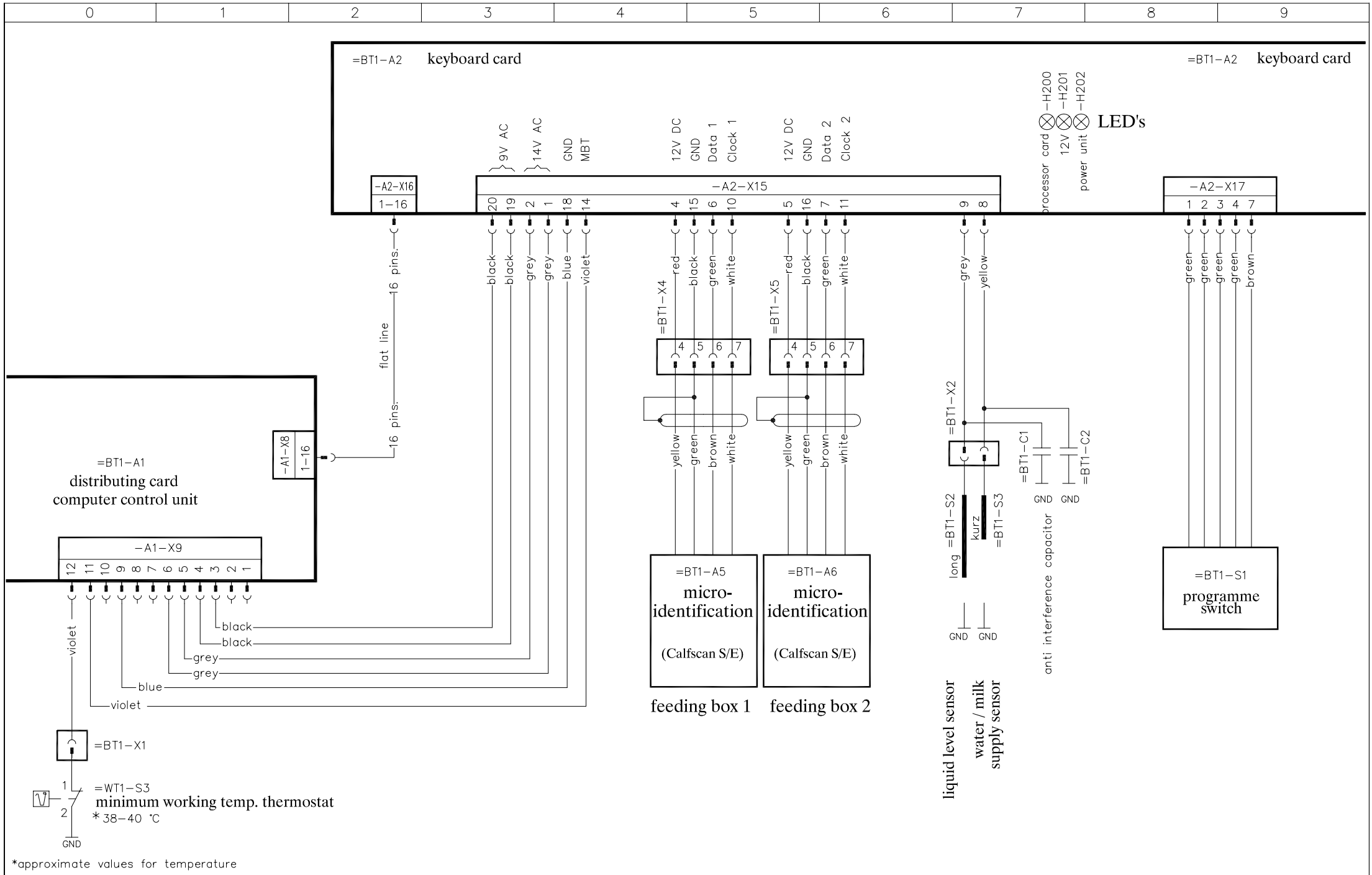

				TAK5-SA2-**-*1 micro identification	Förster Technik GmbH	Zeichnungs-Nr. PL10061	Blatt 7	
						Versions-Nr. a		
					gezeichnet Datum 01.03.2001	Gültig ab: 01.03.2001	von 10 Blätter	
Änderung	Ind.	Datum	Name		Name jr	Gültig bis:		

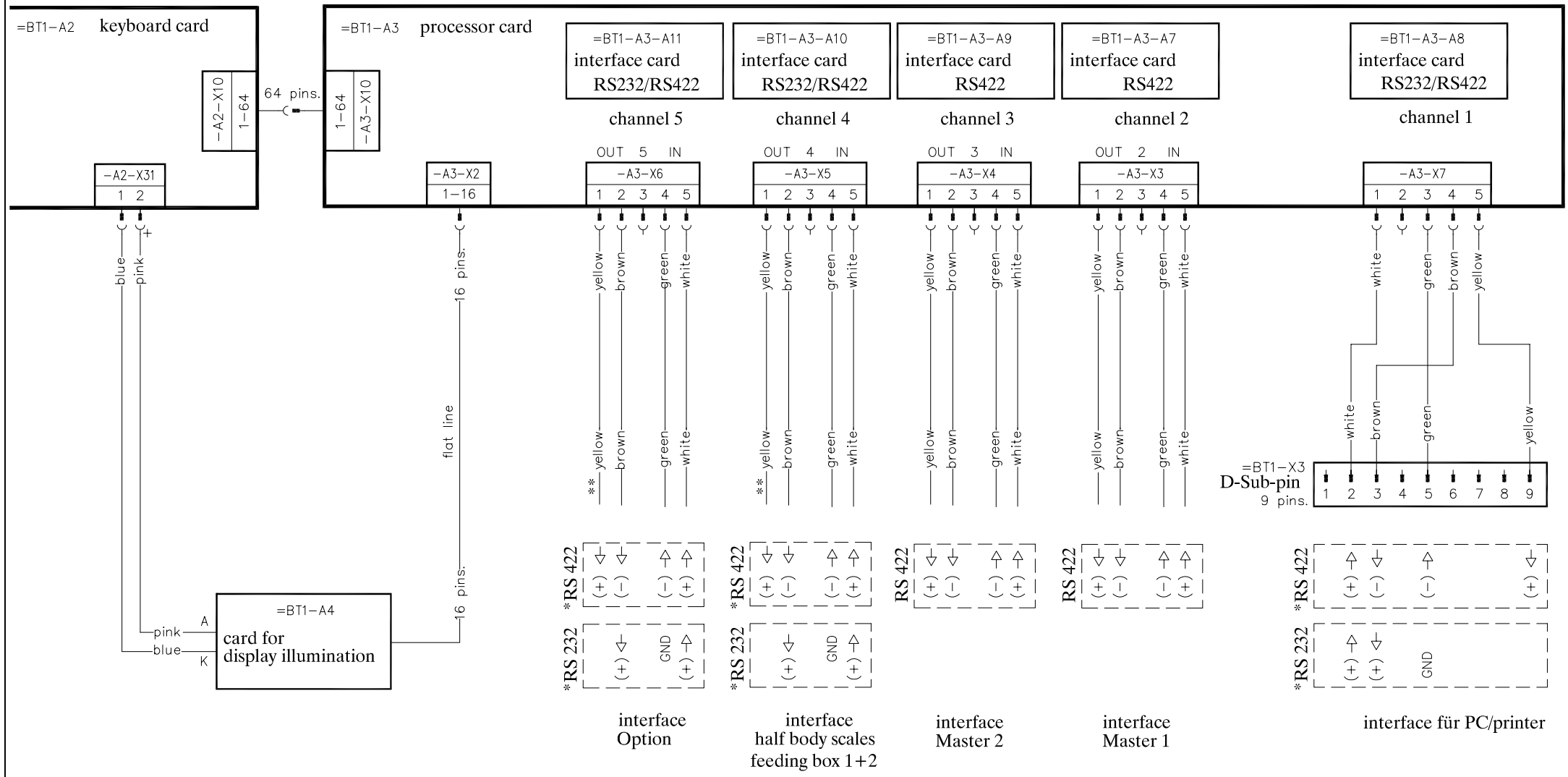

*interface either RS232 or RS422

** only RS422

				TAK5-SA2-**-*1 micro identification	Förster Technik GmbH	Zeichnungs-Nr. PL10061	Blatt 8	
						Versions-Nr. a		
					gezeichnet	Datum 01.03.2001	Gültig ab: 01.03.2001	von 10 Blätter
Änderung	Ind.	Datum	Name			Name jr	Gültig bis:	

=LT1 power unit

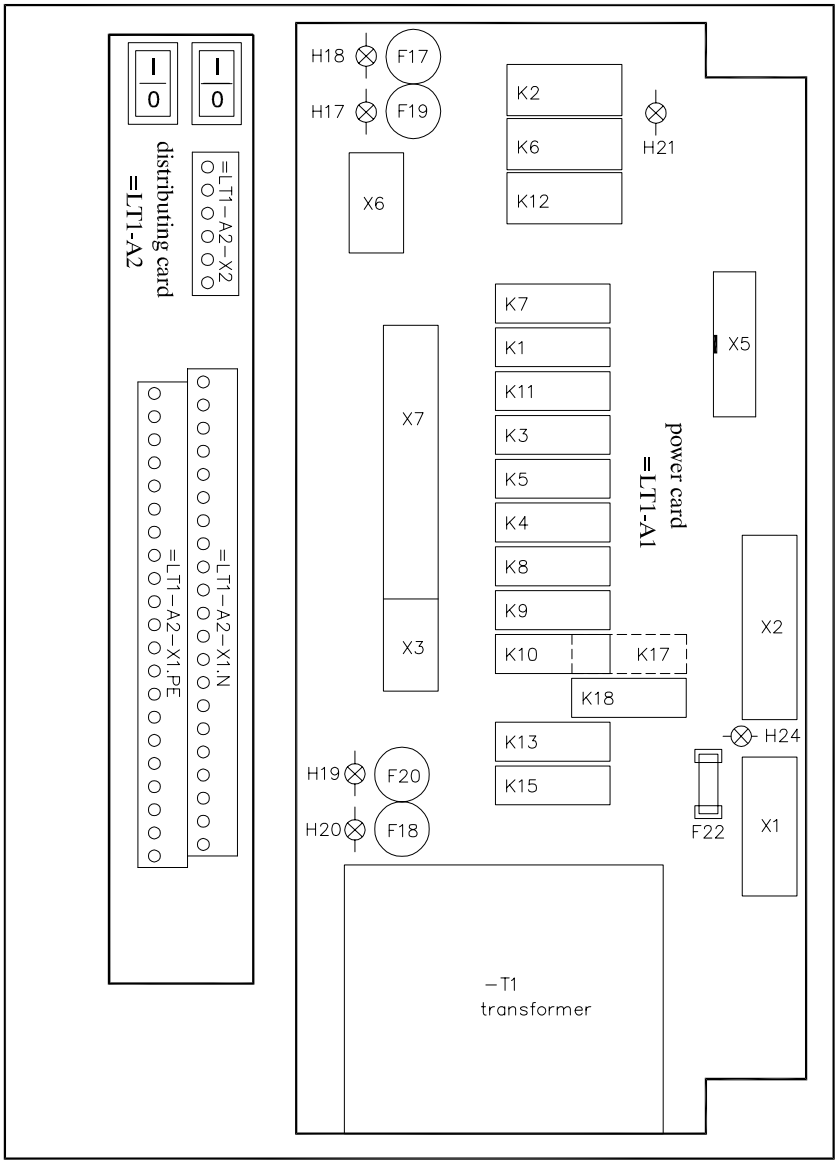

=BT1 computer control unit (lower part)

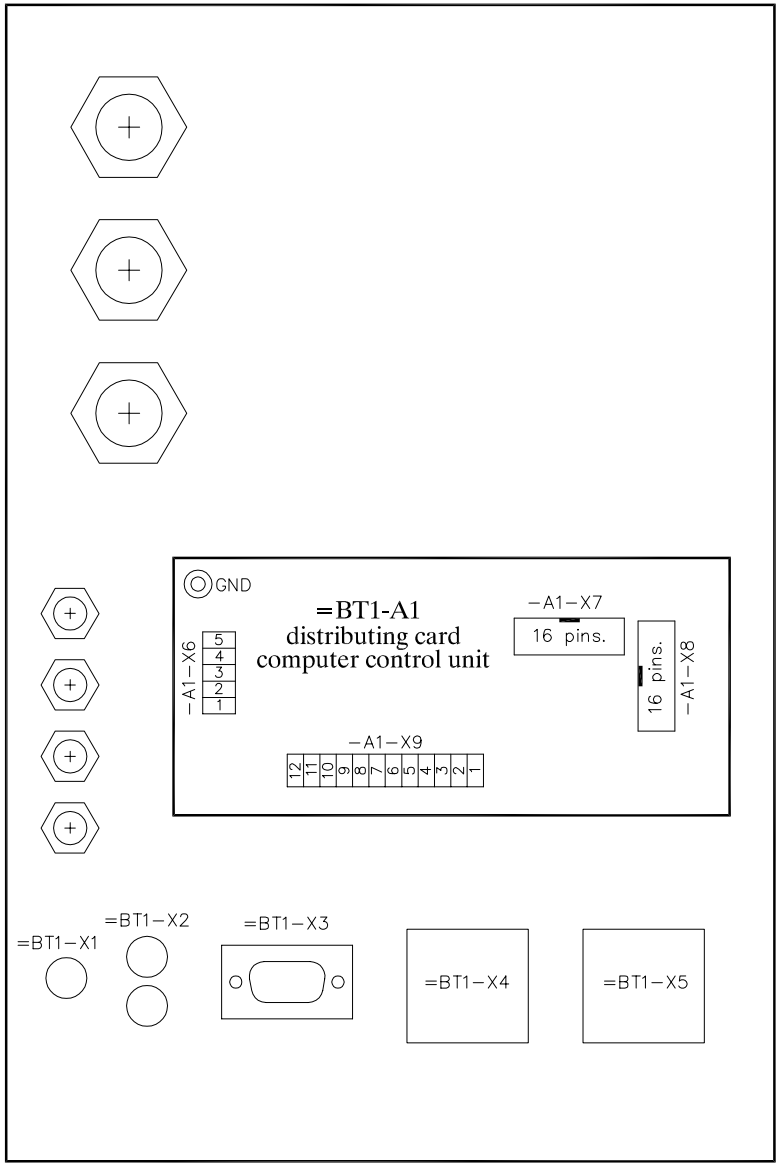

				TAK5-SA2-**-*1 micro identification	Förster Technik GmbH	Zeichnungs-Nr. PL10061	Blatt 9	
						Versions-Nr. a		
					gezeichnet	Datum 01.03.2001	Gültig ab: 01.03.2001	von 10 Blätter
Änderung	Ind.	Datum	Name			Name jr	Gültig bis:	

=BT1 computer control unit (upper part)
without processor card

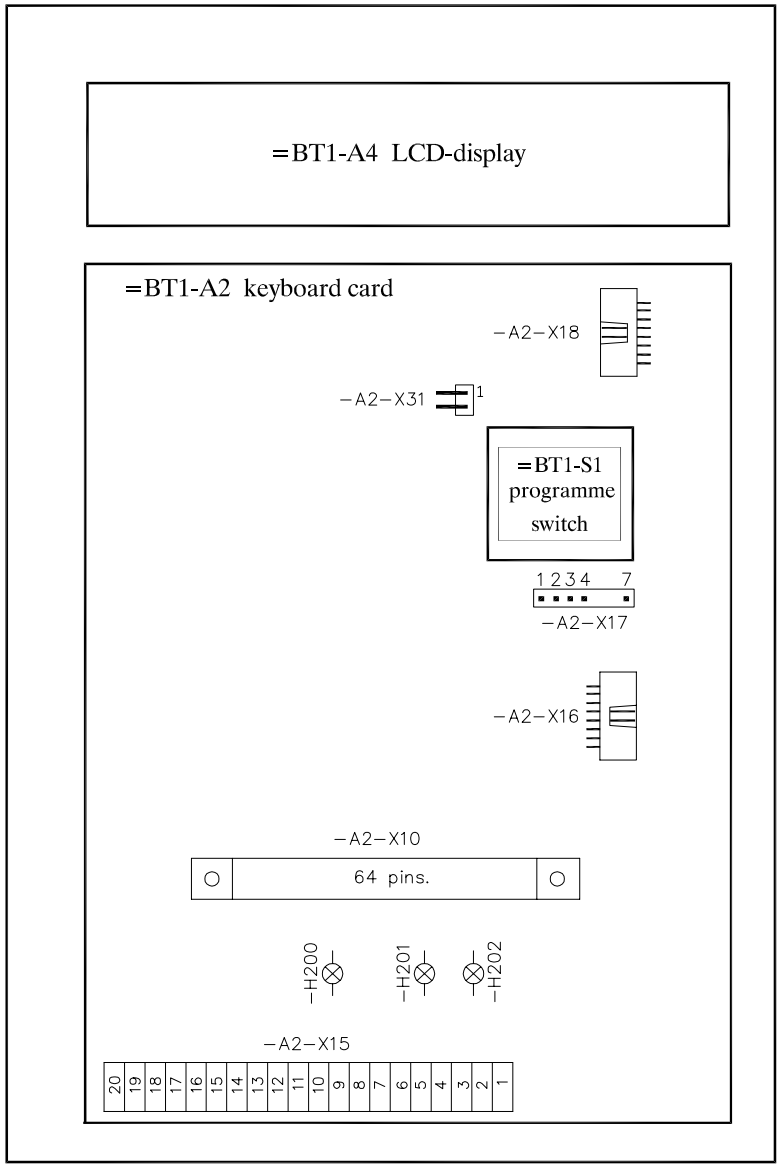

=BT1 computer control unit (upper part)
with processor card

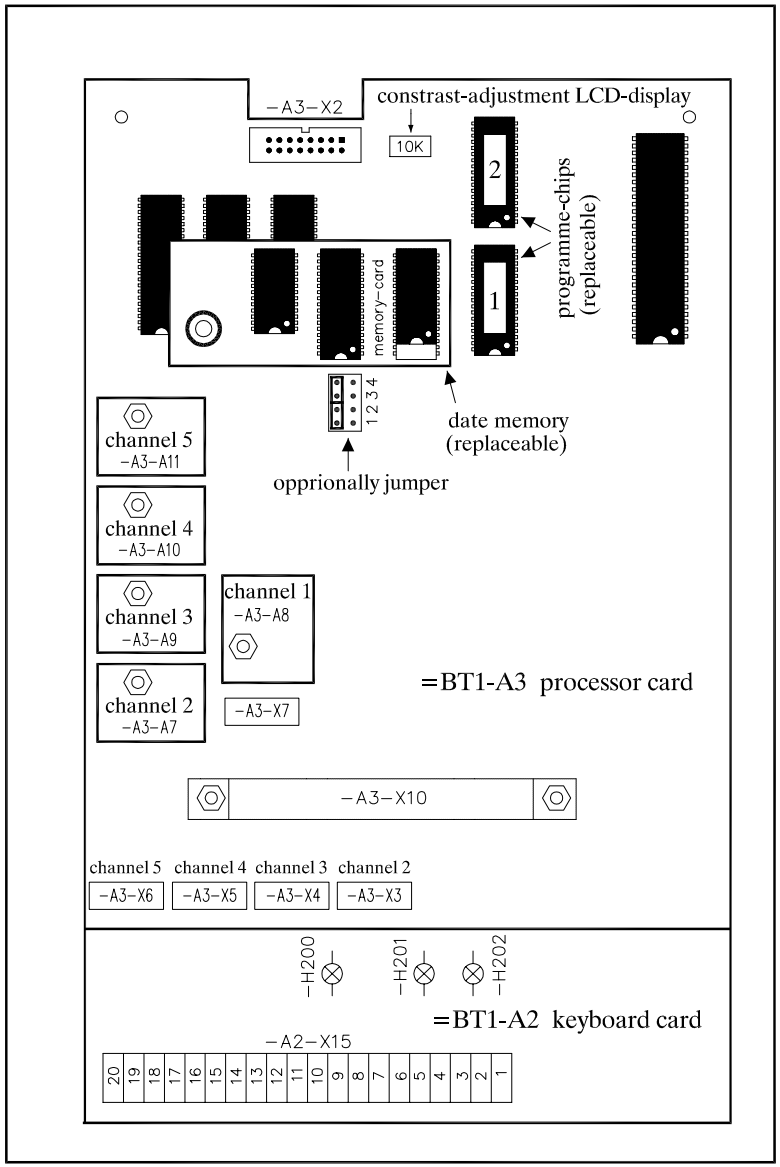

				TAK5-SA2-**-*1 micro identification	Förster Technik GmbH		Zeichnungs-Nr. PL10061	Blatt 10	
							Versions-Nr. a		
					gezeichnet	Datum 01.03.2001	Gültig ab: 01.03.2001	von 10 Blätter	
Änderung	Ind.	Datum	Name			Name jr	Gültig bis:		