0	1	2	3	4	5	6	7	8	9

Cable inlet servo pump feeding box 1 + 2 (to 12.2009)

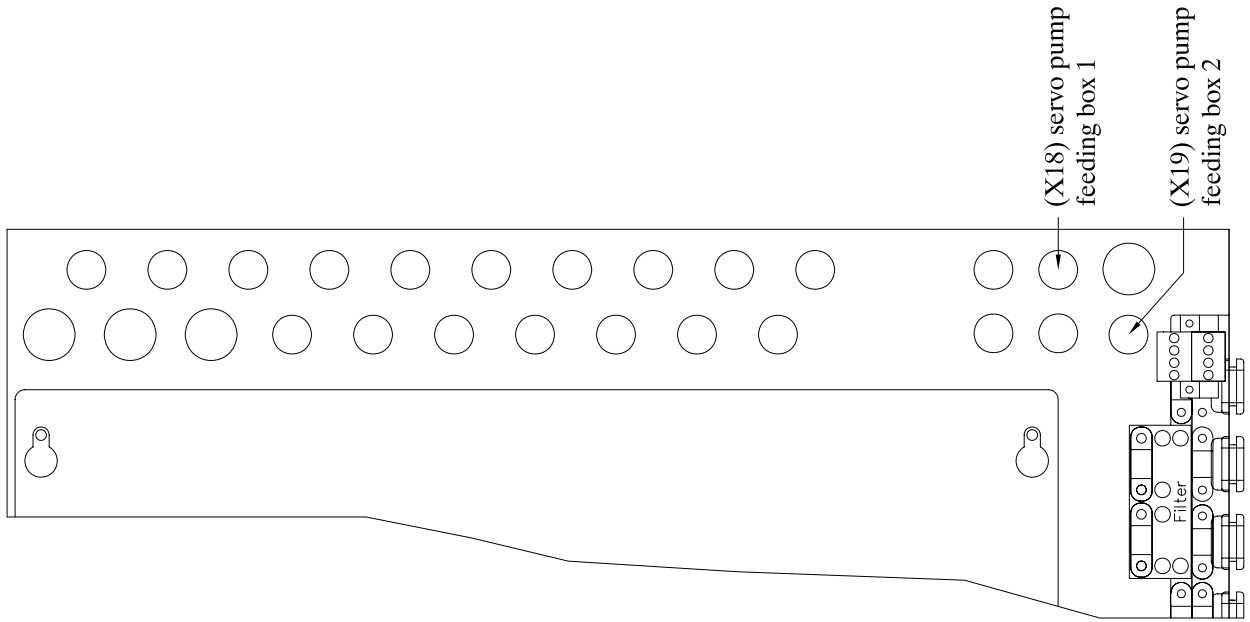

Cable inlet servo pump feeding box 1 + 2 (from 01.2010)

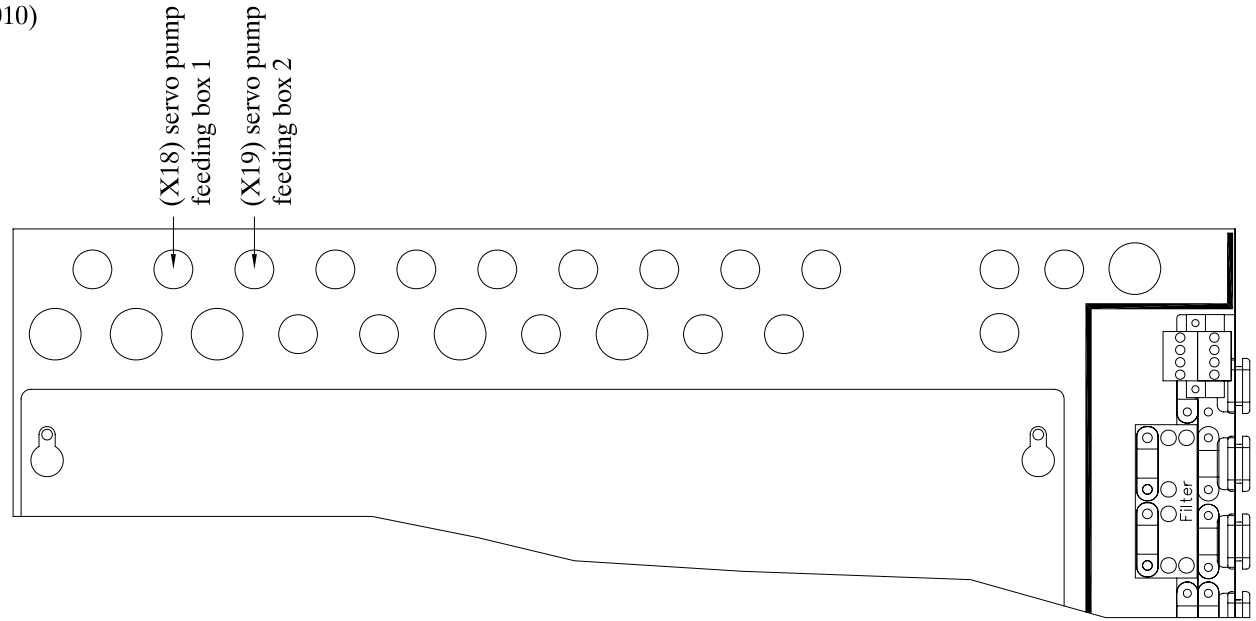

geändert:	servo control for calf feeder SM4/SA4/C_1/CE1/CH1/VE1/VH1	Zeichnungs–Nr.: PL20073	Versions–Nr.: 002	Blatt 1 / 5
		erstellt: 23.12.2009 jr	Ersatz für:	Artikel–Nr.
		bearbeitet: 23.12.2009 jr	gültig ab:	FÖRSTER TECHNIK
		freigegeben:	gültig bis:	

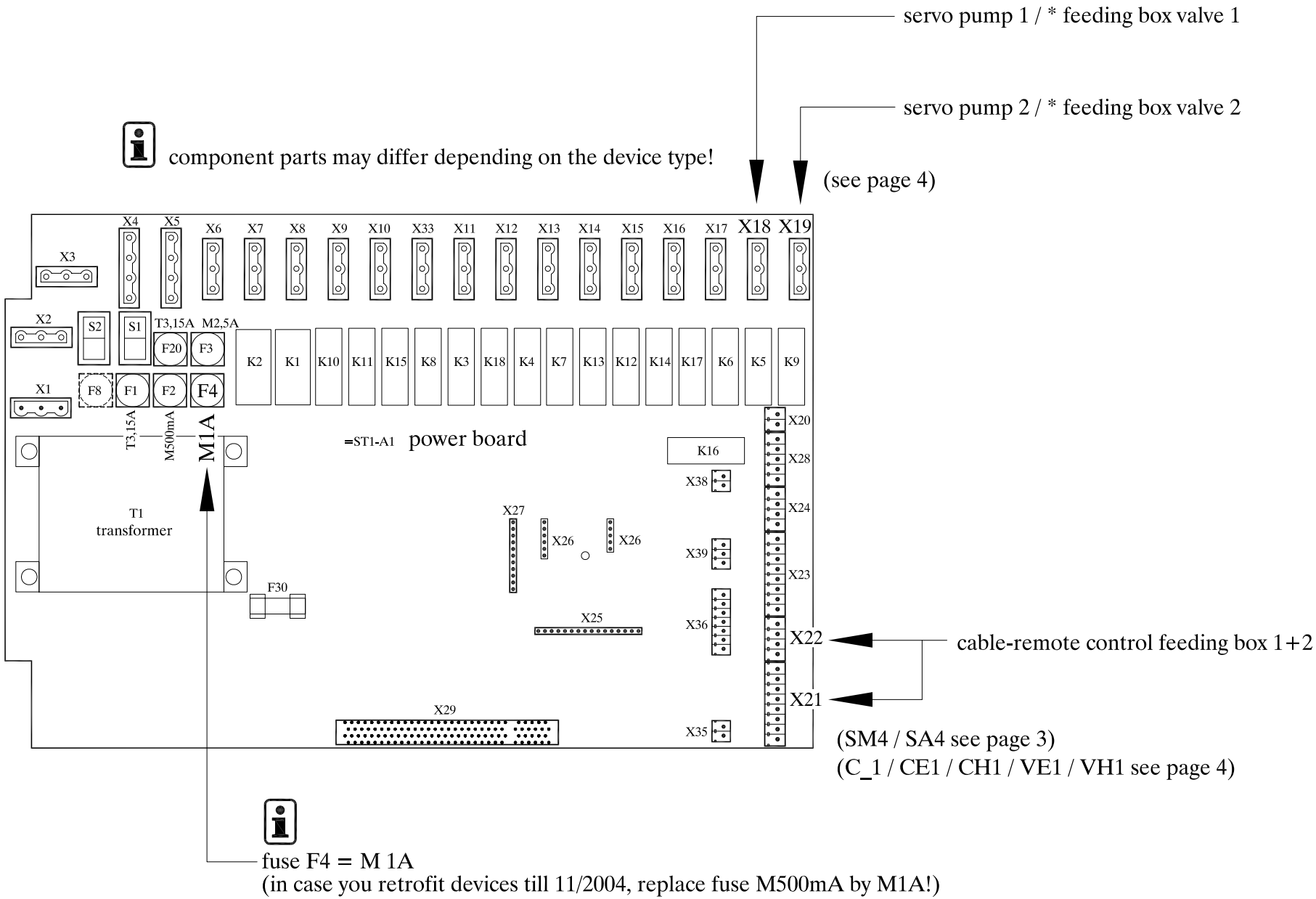

* box valves are required in conjunction with compressed-air cleaning

geändert:	servo control for calf feeder SM4/SA4/C_1/CE1/CH1/VE1/VH1	Zeichnungs–Nr.: PL20073	Versions–Nr.: 002	Blatt 2 / 5
		erstellt: 23.12.2009 jr	Ersatz für:	Artikel–Nr.
		bearbeitet: 23.12.2009 jr	gültig ab:	FÖRSTER TECHNIK
		freigegeben:	gültig bis:	

cable-remote control on SM4 / SA4

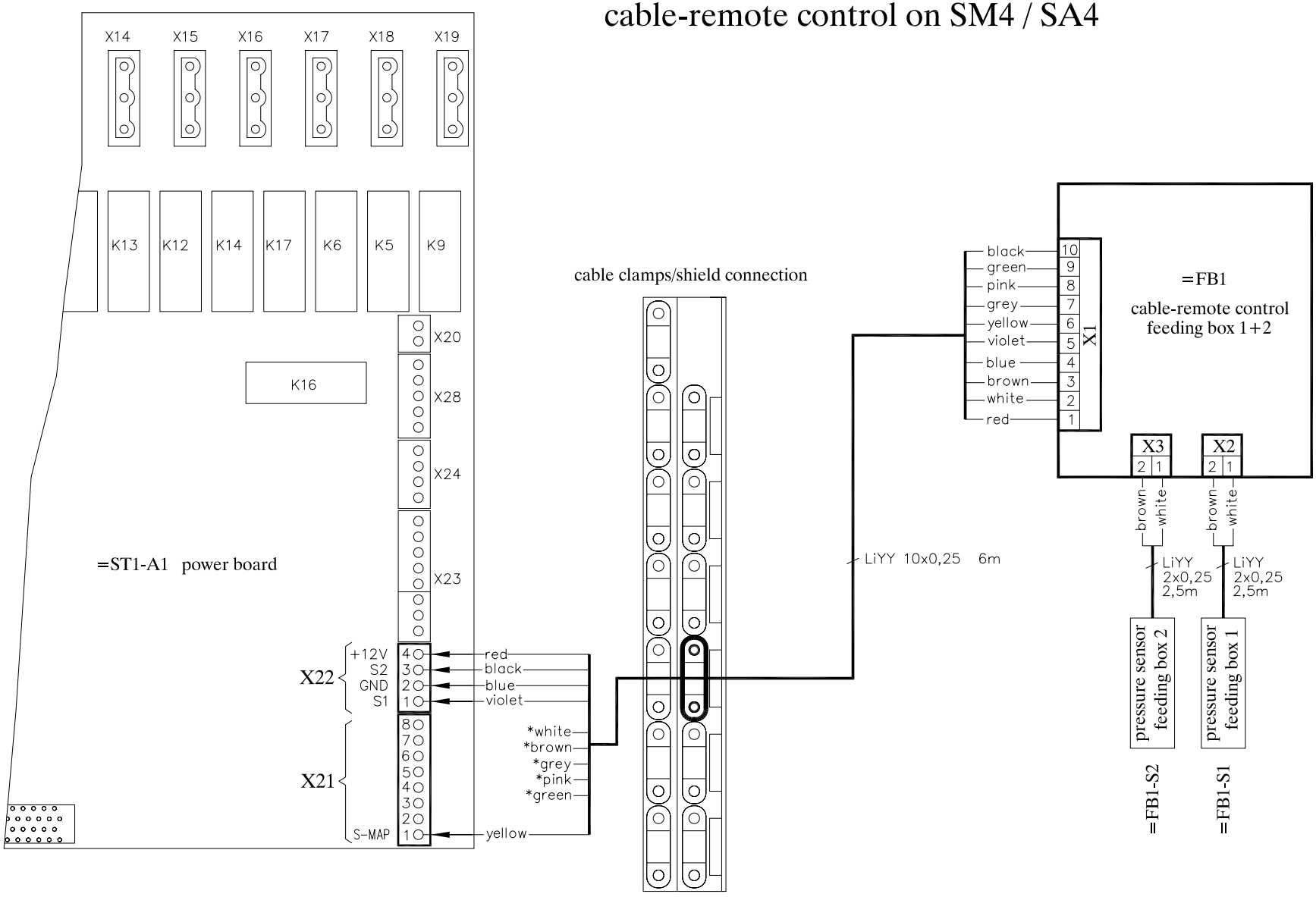

* cut the green, pink, grey, brown and white wires

geändert:	servo control for calf feeder SM4/SA4/C_1/CE1/CH1/VE1/VH1	Zeichnungs–Nr.: PL20073	Versions–Nr.: 002	Blatt 3 / 5
		erstellt: 23.12.2009 jr	Ersatz für:	Artikel–Nr.
		bearbeitet: 23.12.2009 jr	gültig ab:	FÖRSTER TECHNIK
		freigegeben:	gültig bis:	

cable-remote control on C_1 / CE1 / CH1 / VE1 / VH1

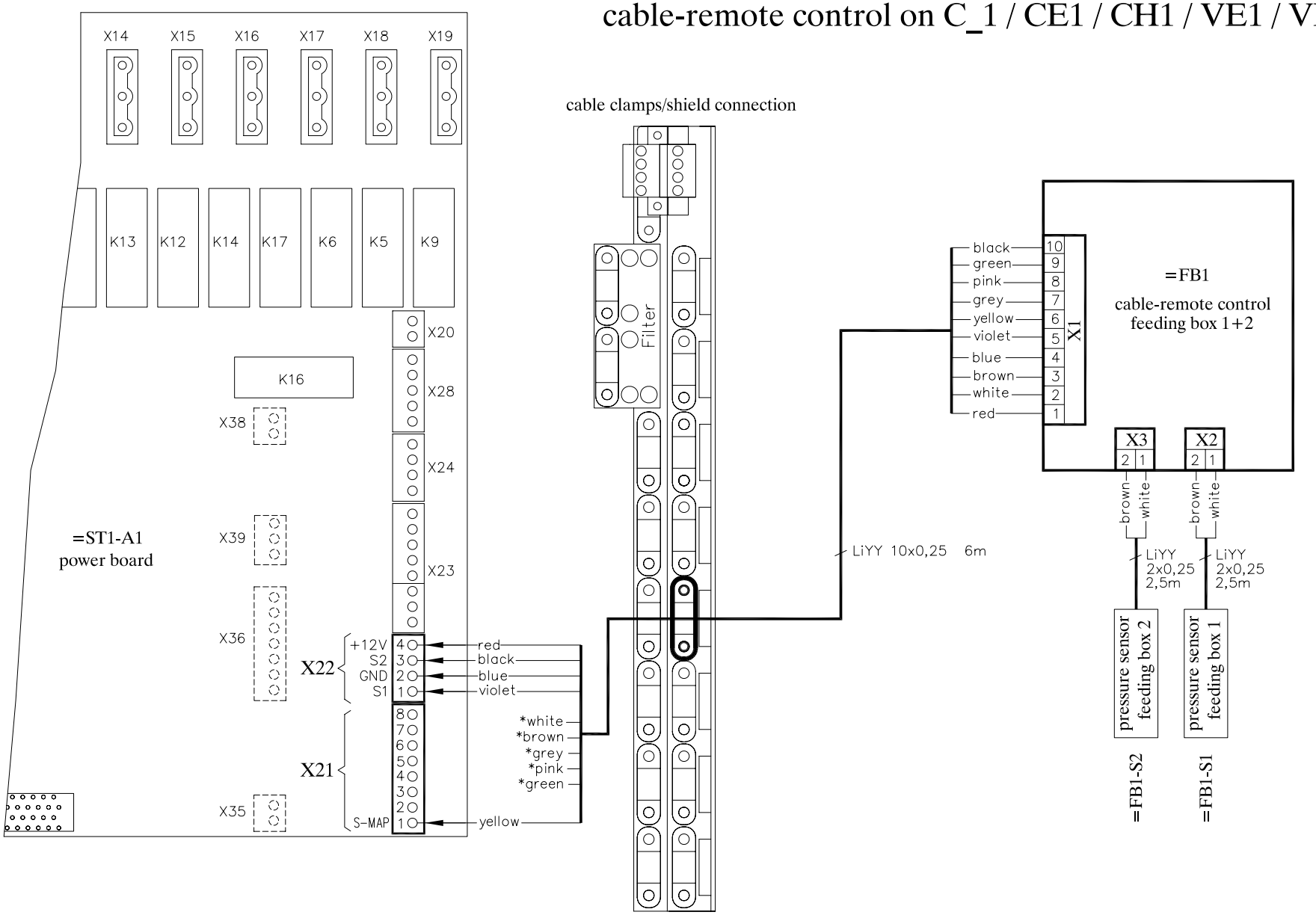

* cut the green, pink, grey, brown and white wires

geändert:	servo control for calf feeder SM4/SA4/C_1/CE1/CH1/VE1/VH1	Zeichnungs–Nr.: PL20073	Versions–Nr.: 002	Blatt 4 / 5
		erstellt: 23.12.2009 jr	Ersatz für:	Artikel–Nr.
		bearbeitet: 23.12.2009 jr	gültig ab:	FÖRSTER TECHNIK
		freigegeben:	gültig bis:	

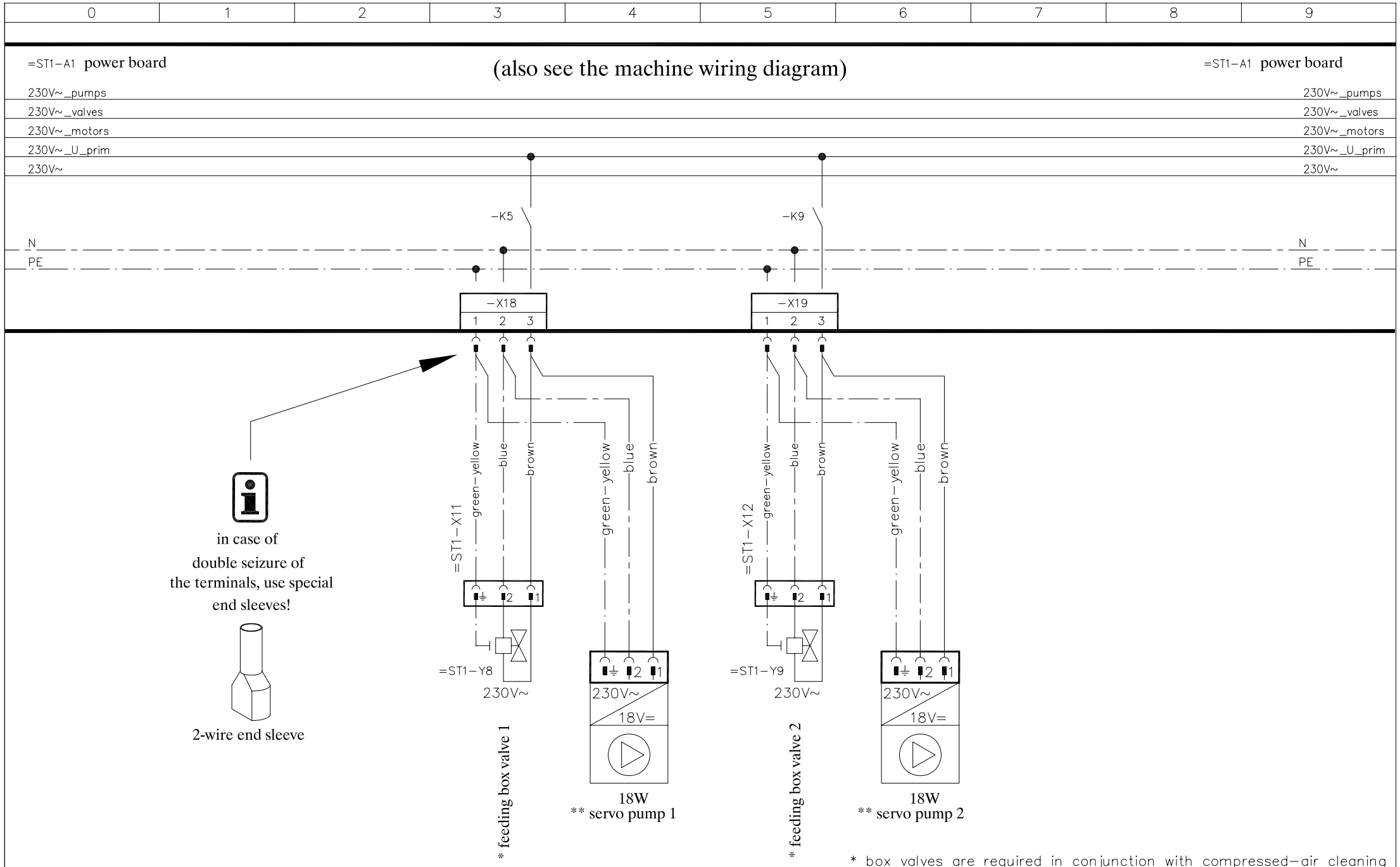

geändert:	servo control for calf feeder SM4/SA4/C_1/CE1/CH1/VE1/VH1	Zeichnungs-Nr.: PL20073	Versions-Nr.: 002	Blatt 5 / 5
		erstellt: 23.12.2009 jr	Ersatz für:	Artikel-Nr.
		bearbeitet: 23.12.2009 jr	gültig ab:	FÖRSTER TECHNIK
		freigegeben:	gültig bis:	