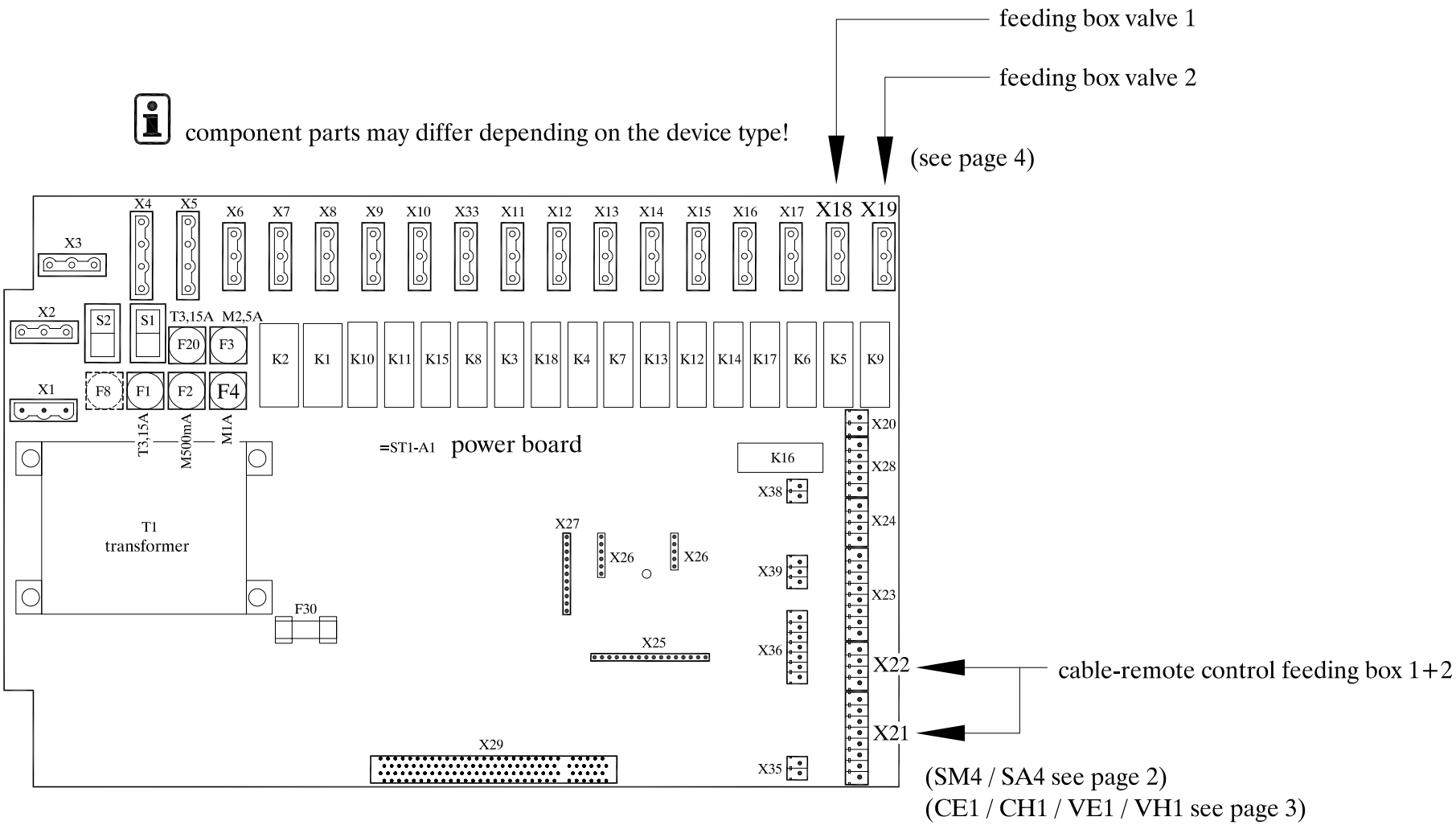

geändert:	gradient control for calf feeder typ: SM4/SA4/CE1/CH1/VE1/VH1	Zeichnungs-Nr.: PL20075	Versions-Nr.: 001	Blatt 1 / 4
		erstellt: 18.04.2005 jr	Ersatz für:	Artikel-Nr.
		bearbeitet: 18.04.2005 jr	gültig ab:	FÖRSTER TECHNIK
		freigegeben:	gültig bis:	

cable-remote control on SM4 / SA4

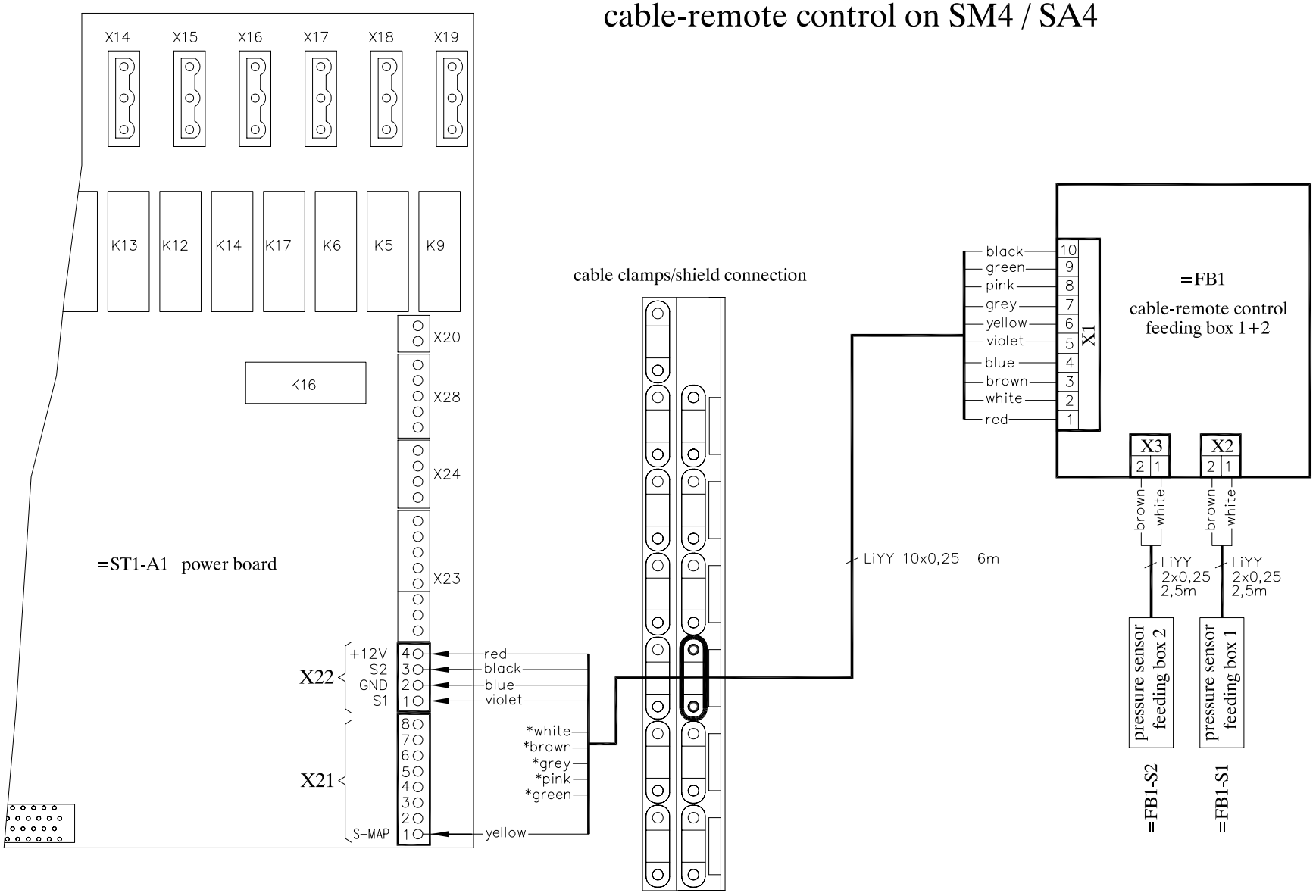

* cut the green, pink, grey, brown and white wires

geändert:	gradient control for calf feeder typ: SM4/SA4/CE1/CH1/VE1/VH1	Zeichnungs–Nr.: PL20075	Versions–Nr.: 001	Blatt 2 / 4
		erstellt: 18.04.2005 jr	Ersatz für:	Artikel–Nr.
		bearbeitet: 18.04.2005 jr	gültig ab:	FÖRSTER TECHNIK
		freigegeben:	gültig bis:	

cable-remote control on CE1 / CH1 / VE1 / VH1

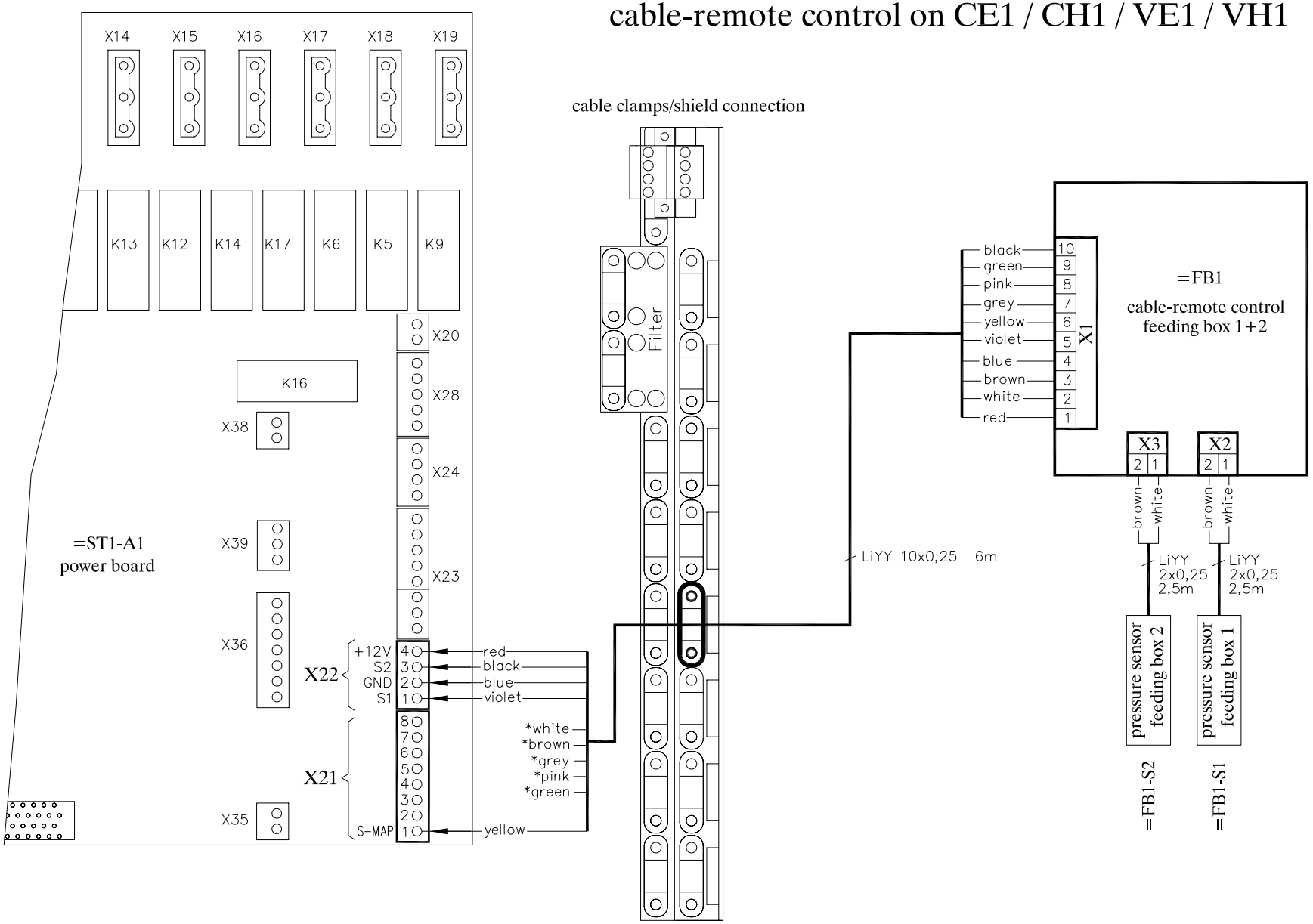

* cut the green, pink, grey, brown and white wires

geändert:	gradient control for calf feeder typ: SM4/SA4/CE1/CH1/VE1/VH1	Zeichnungs–Nr.: PL20075	Versions–Nr.: 001	Blatt 3 / 4
		erstellt: 18.04.2005 jr	Ersatz für:	Artikel–Nr.
		bearbeitet: 18.04.2005 jr	gültig ab:	FÖRSTER TECHNIK
		freigegeben:	gültig bis:	

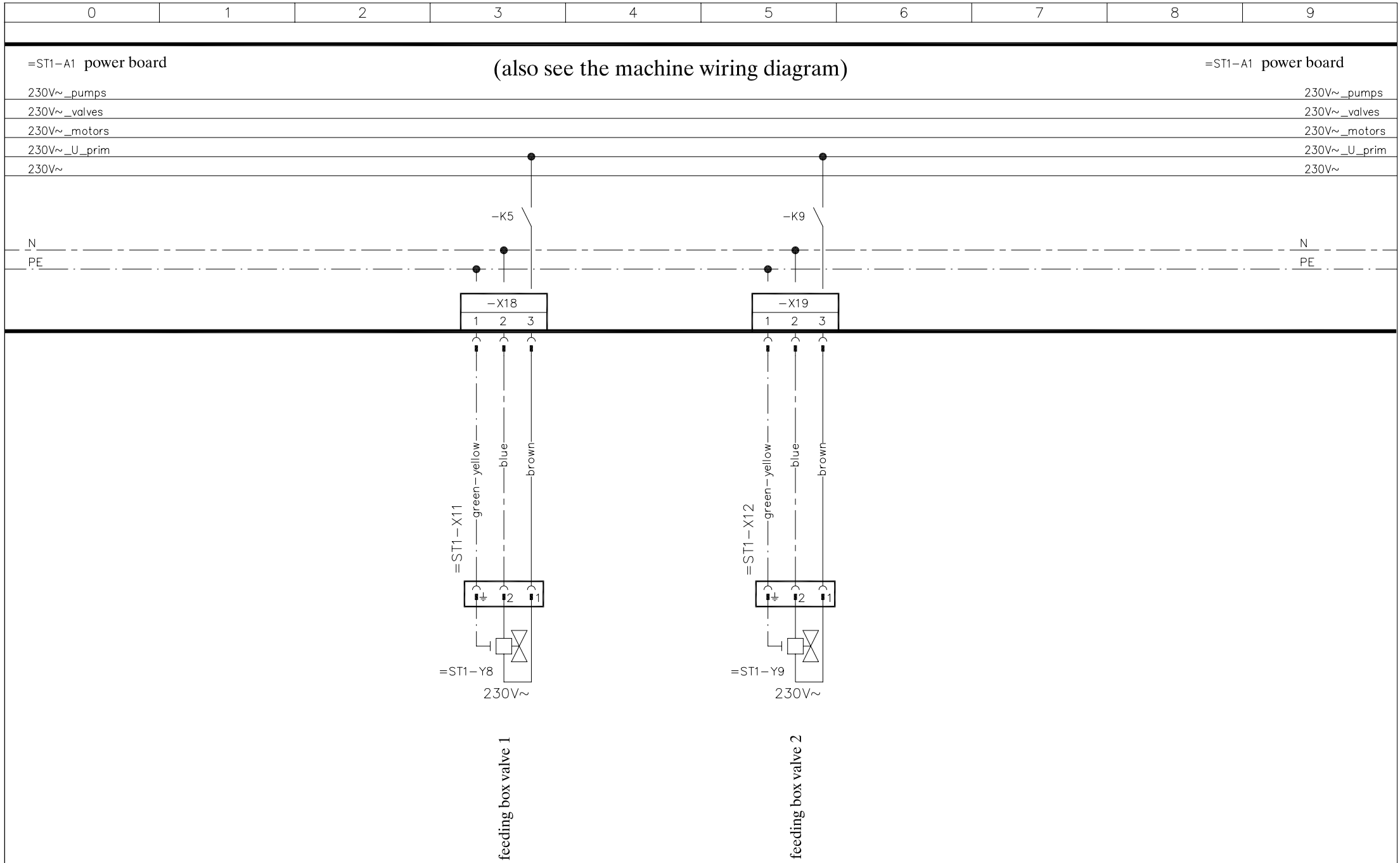

geändert:	gradient control for calf feeder typ: SM4/SA4/CE1/CH1/VE1/VH1	Zeichnungs-Nr.: PL20075	Versions-Nr.: 001	Blatt 4 / 4
		erstellt: 18.04.2005 jr	Ersatz für:	Artikel-Nr.
		bearbeitet: 18.04.2005 jr	gültig ab:	FÖRSTER TECHNIK
		freigegeben:	gültig bis:	