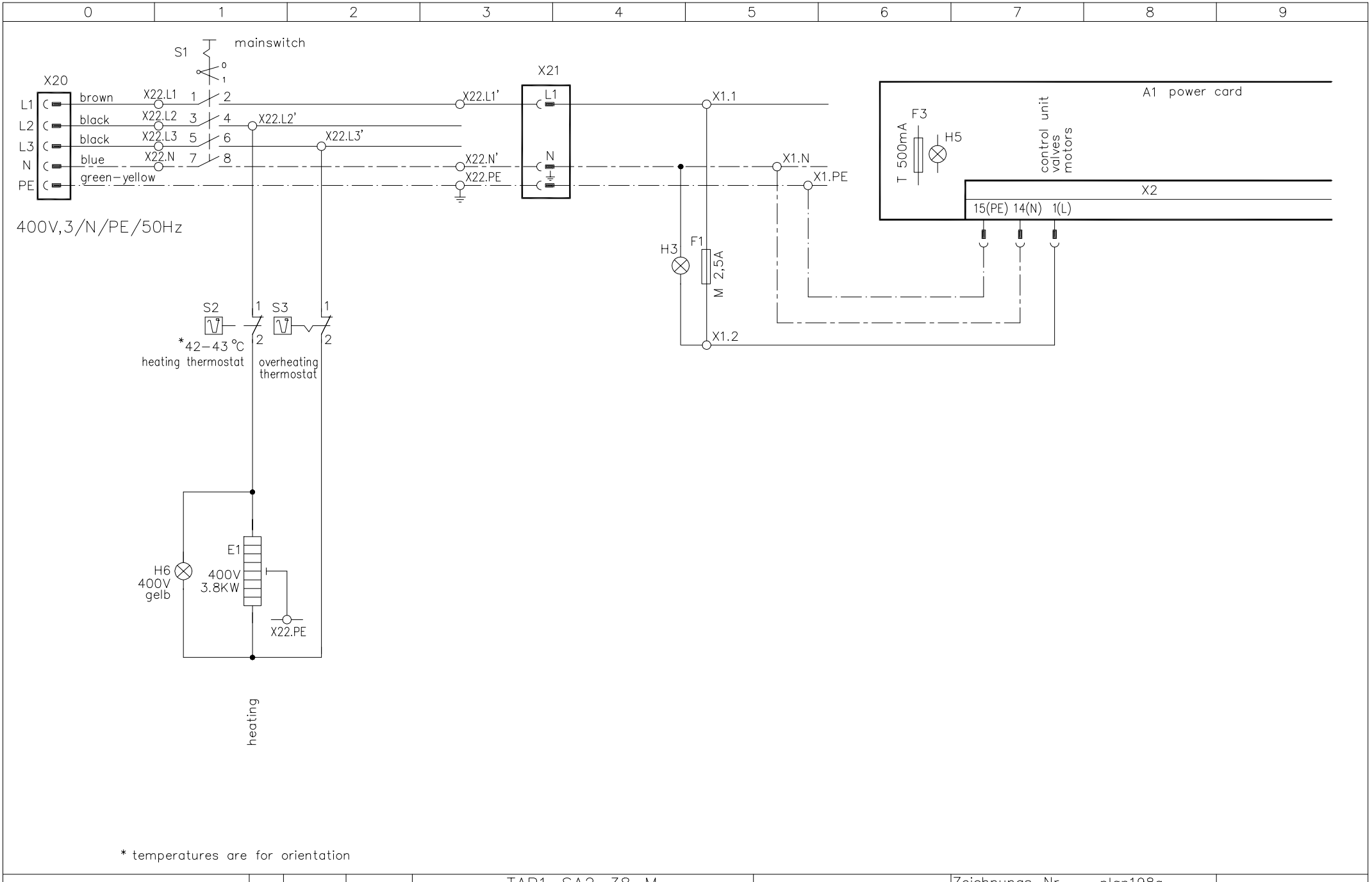

* temperatures are for orientation

				TAP1–SA2–38–M Version W	Förster Technik GmbH		Zeichnungs–Nr. plan198a Versions–Nr. 1	Blatt 1
Änderung	Ind.	Datum	Name		gezeichnet	Datum 30.07.97 Name Ruh		von 4 Blätter

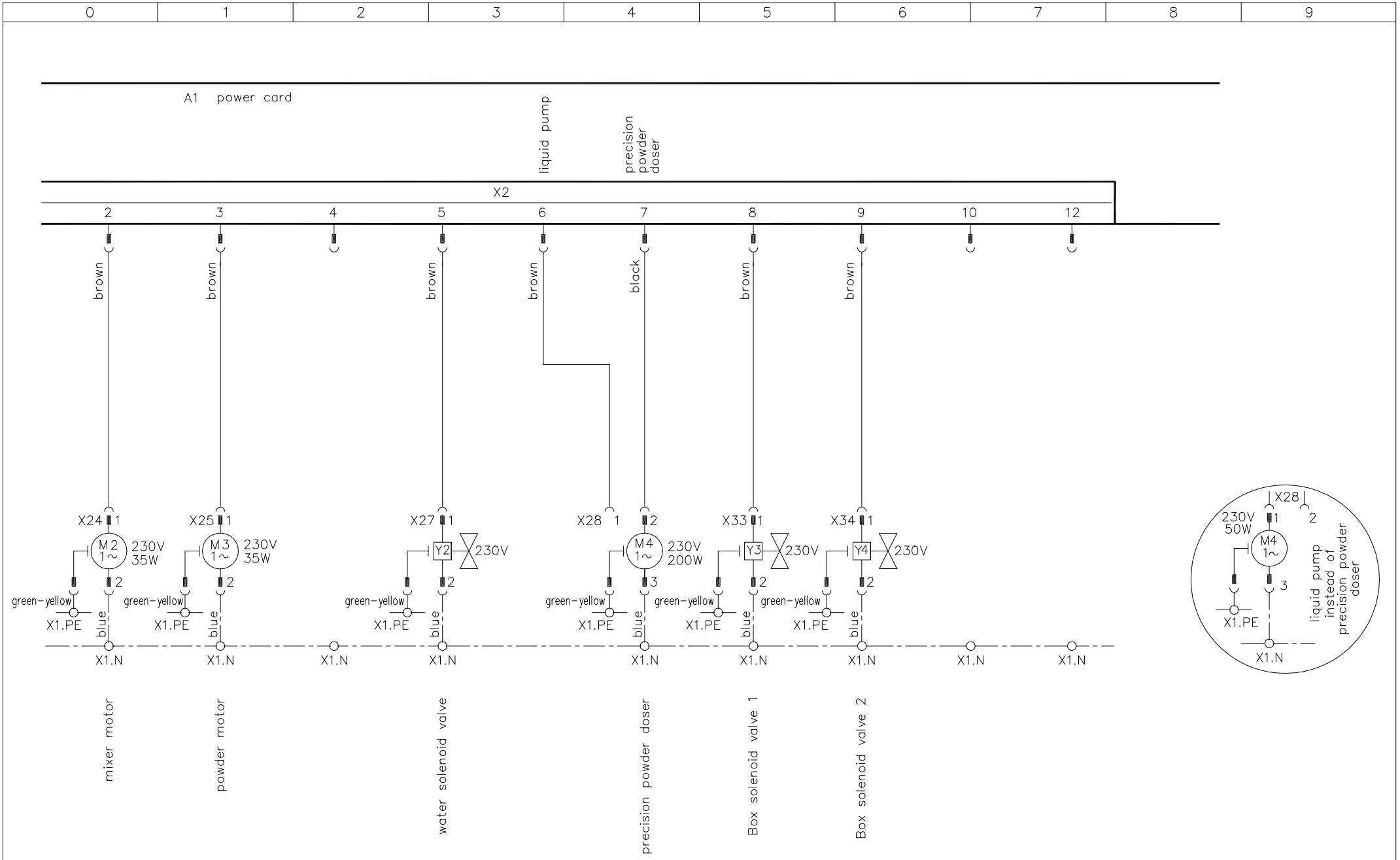

				TAP1-SA2-38-M Version W	Förster Technik GmbH	Zeichnungs-Nr. plan198a Versions-Nr. 1	Blatt 2	
					gezeichnet	Datum 30.07.97 Name Ruh	von 4 Blätter	
Änderung	Ind.	Datum	Name					

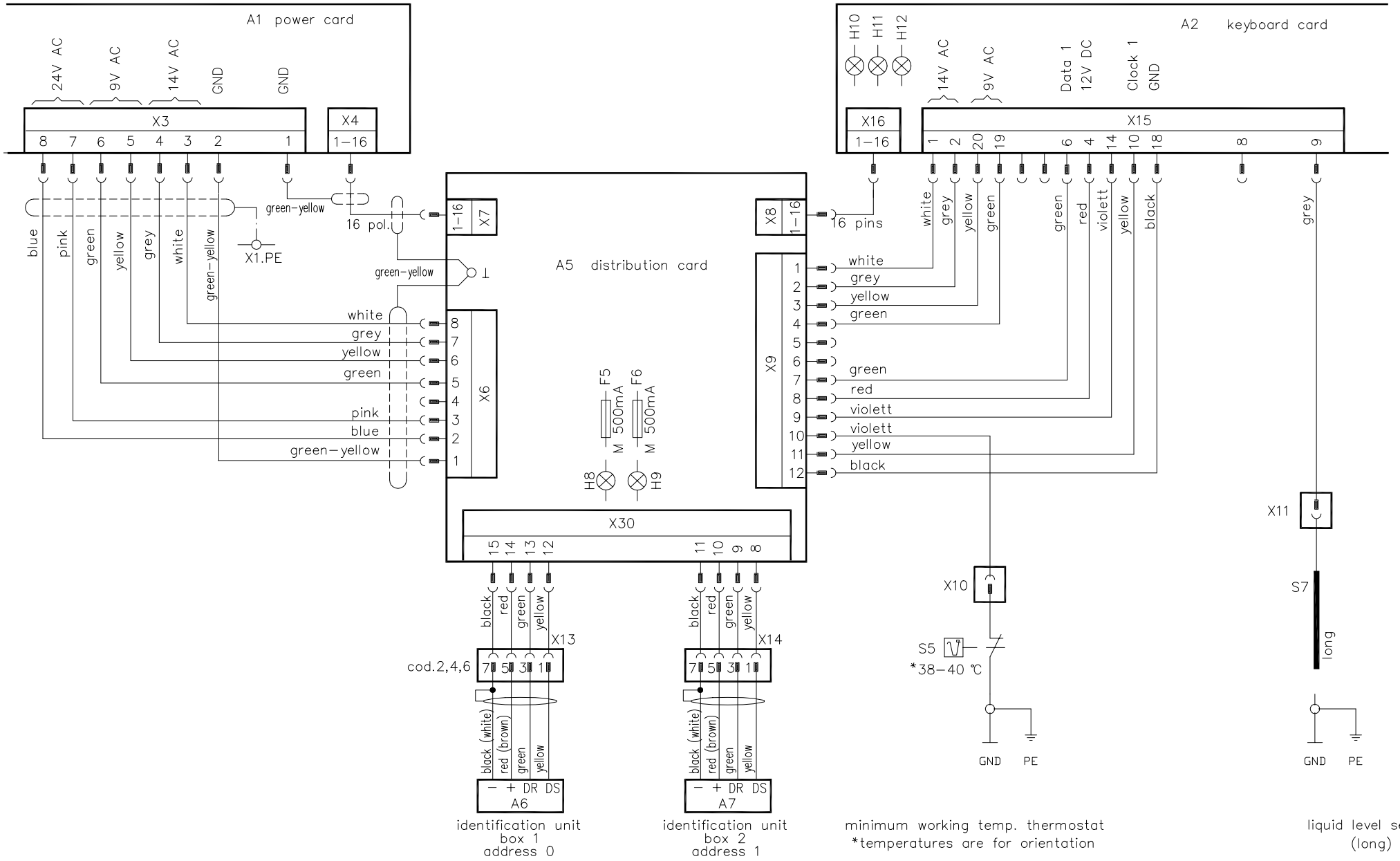

				TAP1–SA2–38–M Version W	Förster Technik GmbH	Zeichnungs–Nr. plan198a Versions–Nr. 1	Blatt 3	
					gezeichnet	Datum 30.07.97 Name Ruh	von 4 Blätter	
Änderung	Ind.	Datum	Name					

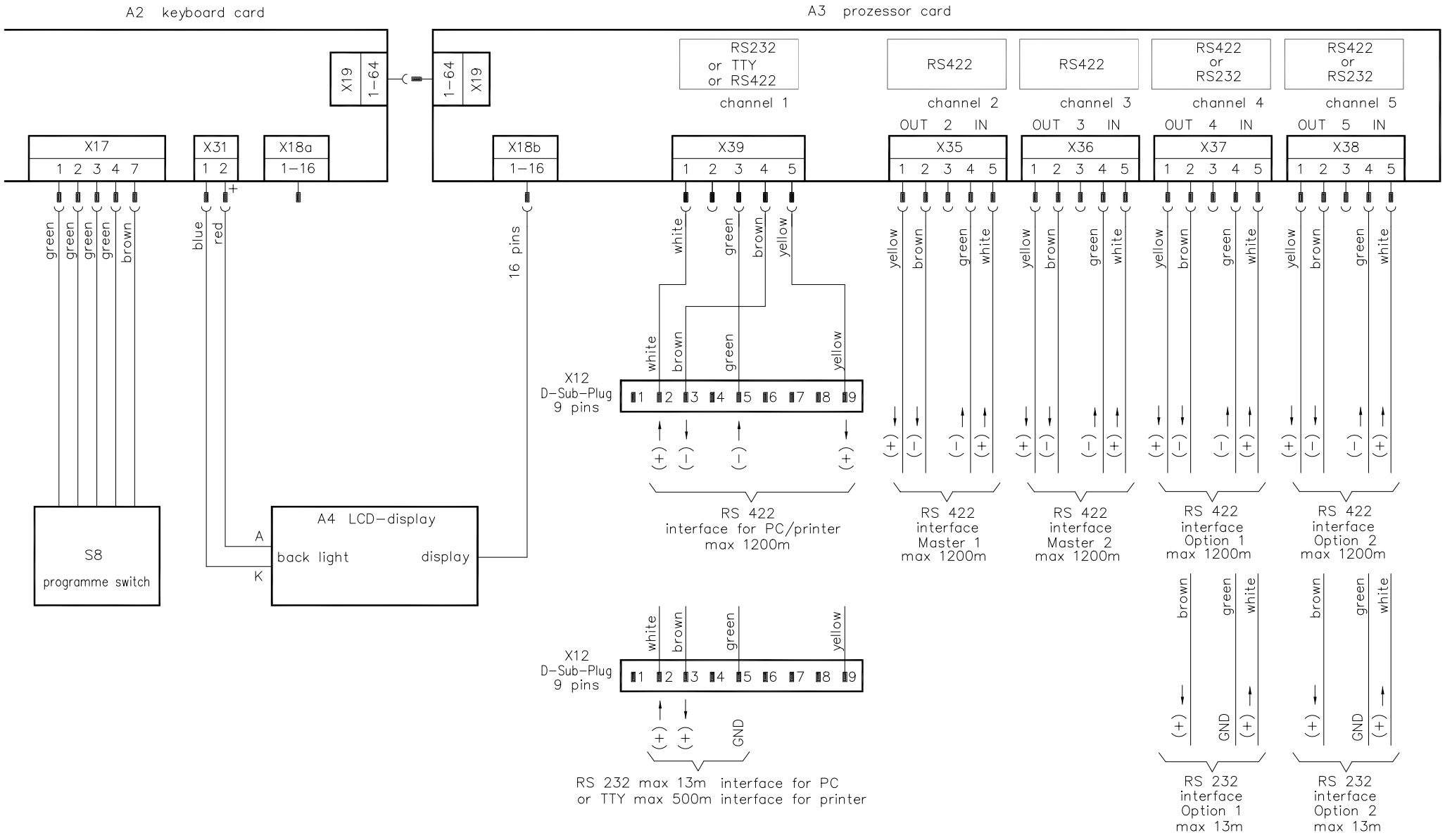

				TAP1–SA2–38–M Version W	Förster Technik GmbH	Zeichnungs–Nr. plan198a Versions–Nr. 1	Blatt 4
					gezeichnet	Datum 30.07.97 Name Ruh	von 4 Blätter
Änderung	Ind.	Datum	Name				